M1301010

WEIBANG

ΜΗΧΑΝΗΜΑΤΑ ΚΗΠΟΥ

Yangzhou Weibang Garden Machine Company Limited Hanjiang Industrial Park, YangzhouCity,Jiangsu Province 225127, Λαϊκή Δημοκρατία της Κίνας

WBSG13H

Επαγγελματικός Βενζινοκίνητος Καταστροφέας Κορμών

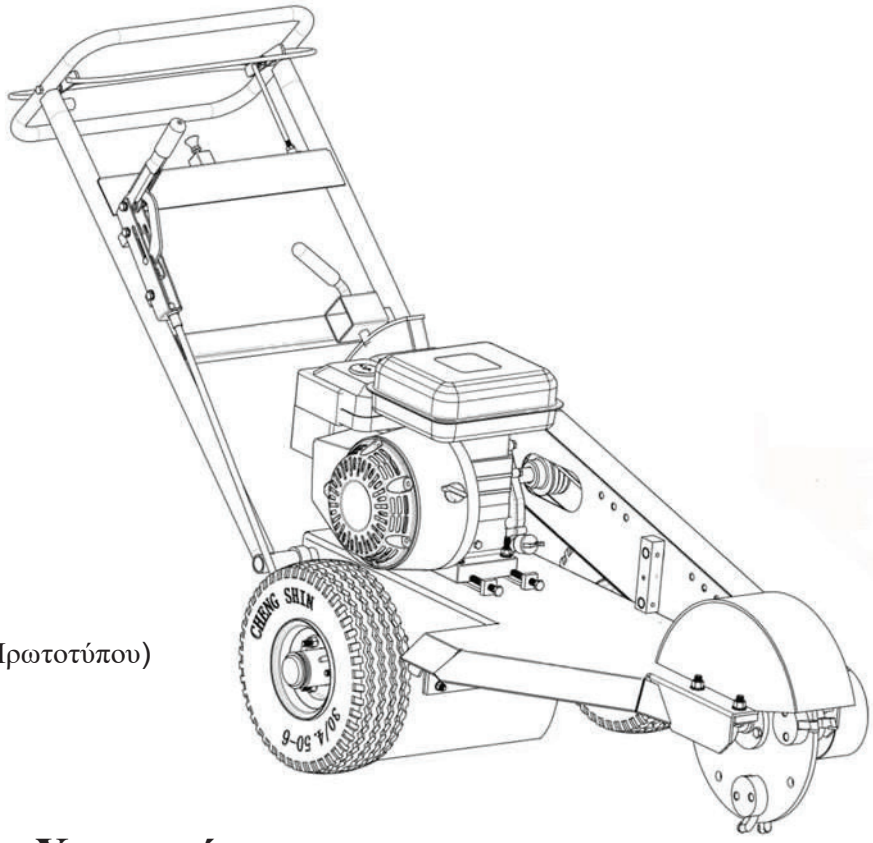

(Οδηγίες Βάσει Πρωτοτύπου)

Εγχειρίδιο Χειριστή

ΜΗΝ λειτουργήσετε αυτό το μηχάνημα μέχρι να έχετε διαβάσει και κατανοήσει πλήρως το συνημμένο Εγχειρίδιο Χειριστή.
ΔΙΑΒΑΣΤΕ ΟΛΑ τα τμήματα του εγχειριδίου πριν προσπαθήσετε να εκτελέσετε σέρβις, συντήρηση ή ακόμη και να λειτουργήσετε αυτό το μηχάνημα.

Weibang 2024
Με την επιφύλαξη παντός δικαιώματος.

ΕΛ

Επεξήγηση συμβόλων

Γενική ειδοποίηση ασφαλείας κινδύνου.

Διαβάστε το εγχειρίδιο οδηγιών.

Αφαιρέστε το μπουζί πριν από τη συντήρηση.

Η εγγυημένη τιμή είναι:
LwA=106dB(A)

Τα καυσαέρια του κινητήρα περιέχουν χημικές ουσίες που είναι γνωστό ότι προκαλούν καρκίνο, γενετικές ανωμαλίες ή άλλες αναπαραγωγικές βλάβες. Ο κινητήρας παράγει μονοξείδιο του άνθρακα, το οποίο είναι ένα άοσμο, θανατηφόρο δηλητήριο. Μην λειτουργείτε το μηχάνημα σε κλειστό χώρο.

Διαβάστε όλες τις ενότητες σ' αυτό το εγχειρίδιο πριν επιχειρήσετε να επισκευάσετε, να συντηρήσετε ή να χειριστείτε αυτόν τον εξοπλισμό.

Προσοχή για ρίψη τυχόν αντικειμένων προς περαστικούς.

Κρατήστε τους περαστικούς μακριά από το μηχάνημα.

Καύσιμα. Μην καπνίζετε κατά τον ανεφοδιασμό με καύσιμο ή κατά τη λειτουργία του μηχανήματος.

Φοράτε προστατευτικά αυτιών.

Φοράτε προστατευτικά για τα μάτια.

Φοράτε αναπνευστικά προστατευτικά μέσα.

WBSG13H

Επαγγελματικός Βενζινοκίνητος Καταστροφέας Κορμών
Εγχειρίδιο χειριστή

ΠΕΡΙΕΧΟΜΕΝΑ

Εισαγωγή πριν από τη λειτουργία 4
Προφυλάξεις ασφαλείας 5-6
Οδηγός Ανάλυσης Εξαρτημάτων 7
Επισκόπηση Μηχανήματος 8-9
Λίστα περιεχομένων 10
Διαδικασίες πριν τη λειτουργία 11
Διαδικασίες Λειτουργίας 11-14
α) Τοποθέτηση του WBSG13H 11
β) Εκκίνηση του WBSG13H 12
γ) Καταστροφή κορμών σε επίπεδες επιφάνειες 12
δ) Καταστροφή κορμών κάτω από το έδαφος 14
ε) Απενεργοποίηση του WBSG13H 14
Αποθήκευση του WBSG13H 14
Διαδικασίες συντήρησης 15
α) Πρόγραμμα επιθεώρησης 15
β) Διαδικασίες Προληπτικής Συντήρησης 15
1. Καθαρισμός του WBSG13H 15
2. Πρόγραμμα Συντήρησης 16
3. Χρονοδιάγραμμα λίπανσης 16
γ) Γενικές Διαδικασίες Σέρβις 17
1. Ρύθμιση του συστήματος παρουσίας χειριστή 17
2. Ρυθμίσεις φρένων 18
i. Προσαρμογή λεπτής κίνησης 18
ii. Προσαρμογή υψηλής κίνησης 18
3. Αντικατάσταση των δοντιών 19
4. Ακόνισμα δοντιών κόφτη 20
5. Ρύθμιση του ιμάντα 21
Πληροφορίες για αυτοκόλλητα ασφαλείας 22

ΜΗΝ λειτουργήσετε αυτό το μηχάνημα μέχρι να έχετε διαβάσει και κατανοήσει πλήρως το συνημμένο Εγχειρίδιο Χειριστή.
ΔΙΑΒΑΣΤΕ ΟΛΑ τα τμήματα του εγχειριδίου πριν προσπαθήσετε να εκτελέσετε σέρβις, συντήρηση ή ακόμη και να λειτουργήσετε αυτό το μηχάνημα.

Εισαγωγή πριν από τη λειτουργία

Σας ευχαριστούμε για την αγορά του καταστροφέα κορμών WBSG13H Professional. Αυτός ο καταστροφέας κορμών έχει σχεδιαστεί και κατασκευαστεί σύμφωνα με τις υψηλότερες απαιτήσεις ποιότητας για αντοχή και απόδοση.

Ο καταστροφέας κορμών WBSG13H καλύπτεται από εγγύηση για ένα (1) έτος από την ημερομηνία αγοράς, κατά την οποία εγγυάται ότι δεν θα παρουσιάσει ελαττώματα υλικών ή κατασκευής από τον κατασκευαστή. Αυτή η εγγύηση παύει να ισχύει εάν το μηχάνημα δεν έχει χρησιμοποιηθεί και συντηρηθεί σύμφωνα με τις οδηγίες που περιλαμβάνονται στο Εγχειρίδιο Χειριστή. Οποιεσδήποτε βλάβες του μηχανήματος και/ή αξιώσεις εγγύησης που προκύπτουν από την κακή ερμηνεία ή κατανόηση των οδηγιών και προειδοποιήσεων που αναφέρονται σε αυτό το εγχειρίδιο δεν καλύπτονται από την εγγύηση.

Για να λειτουργεί ο καταστροφέας κορμών με τις βέλτιστες δυνατότητες του, ο χειριστής πρέπει να διαβάσει προσεκτικά το παρόν εγχειρίδιο πριν χρησιμοποιήσει τη συσκευή. Το Εγχειρίδιο Χειριστή περιέχει σημαντικές διαδικασίες λειτουργίας του προϊόντος, μέτρα ασφαλείας, οδηγίες συντήρησης και αποκατάστασης βλαβών, καθώς και άλλες συμβουλές. Παρακαλούμε να διατηρείτε αυτό το εγχειρίδιο και το εγχειρίδιο του κατασκευαστή του κινητήρα στο χώρο αποθήκευσης εγχειριδίων, που βρίσκεται στη λαβή, κοντά στο μηχάνημα κατά τη διάρκεια της λειτουργίας, ώστε να το έχετε ως αναφορά σε περίπτωση που προκύψουν ερωτήσεις. Αν το μηχάνημα πουληθεί ή μεταβιβαστεί σε άλλο χρήστη, παρακαλούμε να εξασφαλίσετε ότι το εγχειρίδιο θα το συνοδεύει.

Ο καταστροφέας κορμών WBSG13H έχει σχεδιαστεί για τη μείωση των κορμών δέντρων σε εξωτερικούς χώρους σε διαχειρίσιμα μεγέθη. Το μηχάνημα δεν πρέπει να χρησιμοποιείται για οποιονδήποτε άλλο σκοπό εκτός από αυτόν που αναφέρεται παραπάνω. Η ακατάλληλη χρήση του μηχανήματος μπορεί να προκαλέσει σοβαρές ζημιές και/ή σωματική βλάβη στο περιβάλλον και στον χειριστή. Είναι επιτακτική ανάγκη ο χειριστής αυτού του μηχανήματος να είναι υπεύθυνος για το περιβάλλον λειτουργίας του καταστροφέα κορμών. Παρακαλούμε να είστε προετοιμασμένοι και καλά ενημερωμένοι για όλες τις συγκεκριμένες απαιτήσεις και κινδύνους που ενδέχεται να υπάρχουν στον τόπο εργασίας.

Με κινητήρα HONDA 13 ίππων, ο WBSG13H είναι μια ισχυρή μονάδα που κινεί έναν ανθεκτικό τροχό κοπής 355 mm με οκτώ αναστρέψιμα δόντια καρβιδίου για γρήγορη και εύκολη αφαίρεση κορμών. Ο WBSG13H διαθέτει πολλές δυνατότητες που έχουν σχεδιαστεί για να βελτιώσουν την εμπειρία εργασίας σας. Ο προστατευτικός θόλος του τροχού κοπής από ατσάλι και τα βαρύ καλύμματα θραυσμάτων αυξάνουν την ασφάλεια, προστατεύοντας τον χειριστή από τον τροχό κοπής και τα πετάγονται θραύσματα.. Μια ρυθμιζόμενη λαβή έξι θέσεων με σύστημα παρουσίας χειριστή μεγιστοποιεί την άνεση και την ευκολία χρήσης. Τα προστατευτικά καλύμματα ιμάντα μεγάλης αντοχής προστατεύουν τον χειριστή και αυξάνουν τη διάρκεια ζωής του ιμάντα. Για να παραταθεί η ζωή του κινητήρα, το πλαίσιο με κλίση διατηρεί τον κινητήρα σε επίπεδο κατά τη διάρκεια της διαδικασίας λείανσης. Ένας ιμάντας με σύστημα τάνυσης και ρουλεμάν εξασφαλίζει αποτελεσματική λείανση. Η αυξημένη σταθερότητα και η ευκολία εκκίνησης παρέχεται από τη βάση ποδιού σε μοντέλα με εκκίνηση χειροκίνητα.

Για να απολαύσετε τη μέγιστη απόδοση από τον νέο σας καταστροφέα κορμών, πάντα να προτεραιοποιείτε την ασφάλεια. Ελέγξτε τον τόπο εργασίας σας για τυχόν θραύσματα όπως πέτρες, καλώδια, σχοινιά ή άλλες αντικείμενα που μπορεί να γίνουν επικίνδυνα κατά τη διάρκεια της εργασίας. Εντοπίστε και σημειώστε όλα τα σταθερά αντικείμενα που πρέπει να αποφύγετε κατά τη διάρκεια της εργασίας, όπως κεφαλές ψεκαστήρων, βαλβίδες νερού, καλώδια θαμμένα στο έδαφος ή βάσεις σχοινιών. Το περιβάλλον του τόπου εργασίας, οι συνθήκες εδάφους, οι προδιαγραφές της εργασίας και η εμπειρία του χειριστή θα είναι παράγοντες που πρέπει να ληφθούν υπόψη για την επιλογή του κατάλληλου εργαλείου για την εργασία. Η αμέλεια στη συντήρηση του καταστροφέα κορμών με σωστό τρόπο θα οδηγήσει σε μειωμένη απόδοση του εργαλείου και κινδύνους για τον χειριστή και τους παρευρισκόμενους. Μην χρησιμοποιείτε το μηχάνημα εάν έχει τροποποιηθεί ή συντηρηθεί ακατάλληλα.

Κάθε χώρος εργασίας είναι διαφορετικός. Παρακαλούμε βεβαιωθείτε ότι όταν χρησιμοποιείτε τον Καταστροφέα Κορμών, ακολουθούνται όλοι οι τοπικοί κανονισμοί και κώδικες. Όλοι οι χειριστές και οι μηχανικοί του μηχανήματος θα πρέπει να έχουν εκπαιδευτεί στη γενική χρήση και ασφάλεια του μηχανήματος.

Έχουν καταβληθεί όλες οι προσπάθειες και η φροντίδα για να διασφαλιστεί η ακρίβεια και πληρότητα των διαδικασιών που περιγράφονται σε αυτό το έγγραφο, προκειμένου να εξασφαλιστεί η απόλαυση και ικανοποίηση σας.

Προδιαγραφές Προϊόντος

Μοντέλο	WBSG13H
Επιλογές κινητήρα	Honda GX390-13HP
Βάθος κοπής κάτω από το έδαφος	229 mm
Ύψος κοπής πάνω από το έδαφος	534 mm
Αριθμός δοντιών στον τροχό κοπής	8
Διάμετρος τροχού κοπής με δόντια	355 mm
Χωρητικότητα ρεζερβουάρ καυσίμου	6,1 L
Μέγεθος ελαστικού	5,3/4,50-6 4ΠΡ
Διαστάσεις (ΜxΠxΥ)	2131 mmx8Q0 mmx897 mm
Συνολικό βάρος	137 kg
Επίπεδο θορύβου Lpa	83,82dB(A) Kpa=2,5dB(A)
Εγγυημένο επίπεδο ισχύος θορύβου Lwa	106dB(A)
Lpa στη θέση του χειριστή	90.9dB(A) Kpa=2.5dB(A)
Τιμή επιτάχυνσης δονήσεων σύμφωνα με την οδηγία 2002/44/ΕΚ K=1,5 m/s²	*στη λαβή του τιμονιού ahw=8.6 m/s²*

Προφυλάξεις ασφαλείας...

1. **ΔΙΑΒΑΣΤΕ ΚΑΙ ΚΑΤΑΝΟΗΣΤΕ ΤΟ ΕΓΧΕΙΡΙΔΙΟ ΧΕΙΡΙΣΤΗ ΠΡΙΝ ΝΑ ΧΡΗΣΙΜΟΠΟΙΗΣΕΤΕ ΤΟΝ ΚΑΤΑΣΤΡΟΦΕΑ ΚΟΡΜΩΝ**

2. Πριν από τη λειτουργία του καταστροφέα κορμών, βεβαιωθείτε ότι είναι δομικά και μηχανικά ασφαλές, ελέγχοντας τα εξής:

   α. Λειτουργούν όλοι οι έλεγχοι του κινητήρα και η λειτουργία του συμπλέκτη εντός των αποδεκτών ανοχών;

   β. Βρίσκεται ο ιμάντας μετάδοσης κίνησης σε καλή κατάσταση;

   γ. Είναι τοποθετημένα όλα τα προστατευτικά καλύμματα;

   ! Εάν κάποιος από τους παραπάνω ελέγχους αποτύχει, λάβετε τα απαραίτητα μέτρα για τη συντήρηση ή την επισκευή της μονάδας πριν τη θέσετε σε λειτουργία σε οποιοδήποτε περιβάλλον.

3. Πριν χρησιμοποιήσετε τον ΚΑΤΑΣΤΡΟΦΕΑ ΚΟΡΜΩΝ στον προτεινόμενο τόπο εργασίας, πραγματοποιήστε τους εξής ελέγχους του περιβάλλοντος:

   α. Ελέγξτε ολόκληρη την περιοχή εργασίας για απρόβλεπτους θαμμένους κινδύνους, όπως βράχους, θεμέλια και φράκτες.

   β. Καθαρίστε την περιοχή εργασίας από οποιαδήποτε απορρίμματα ή θραύσματα, όπως καλώδια, σανίδες, πέτρες ή άλλους πιθανούς κινδύνους.

   γ. Γνωρίστε και σημειώστε την τοποθεσία όλων των θαμμένων γραμμών κοινής ωφέλειας ή συστημάτων ψεκασμού. Εάν αμφιβάλλετε, πάντα να επικοινωνείτε με τον τοπικό πάροχο υπηρεσιών κοινής ωφέλειας για πληροφορίες και βοήθεια.

   ! Καλέστε την τοπική εταιρεία κοινής ωφέλειας για να εντοπίσει και να σημειώσει αυτές τις γραμμές για εσάς. Οποιαδήποτε κομμένη γραμμή ηλεκτρικού καλωδίου μπορεί να οδηγήσει σε τραυματισμό ή θάνατο.

   δ. Ελέγξτε για επαρκή αερισμό στην περιοχή εργασίας. Μην λειτουργείτε τον καταστροφέα κορμών ή τον κινητήρα σε μη αεριζόμενους χώρους. ΠΑΝΤΑ ΛΕΙΤΟΥΡΓΕΙΤΕ ΤΟΝ ΚΑΤΑΣΤΡΟΦΕΑ ΚΟΡΜΩΝ ΣΕ ΕΞΩΤΕΡΙΚΟΥΣ ΧΩΡΟΥΣ!!

4. Πριν χρησιμοποιήσετε τον ΚΑΤΑΣΤΡΟΦΕΑ ΚΟΡΜΩΝ στον προτεινόμενο τόπο εργασίας, βεβαιωθείτε ότι ο χειριστής είναι πλήρως εξοικειωμένος με το μηχάνημα και τα εξαρτήματά του (δείτε «Επισκόπηση Μηχανήματος»)

5. Όταν λειτουργείτε τον καταστροφέα κορμών, ακολουθήστε αυτές τις οδηγίες για την προσωπική ασφάλεια του χειριστή:
   α. Να φοράτε πάντα κατάλληλα ρούχα και εξοπλισμό ασφαλείας για τη δουλειά. Αυτά μπορούν και πρέπει να περιλαμβάνουν προστασία ματιών και αυτιών, γάντια, μάσκα σκόνης και οποιαδήποτε άλλα αντικείμενα είναι κατάλληλα για τη δουλειά και τις απαιτήσεις του τόπου εργασίας.
   β. Ποτέ μην φοράτε κοσμήματα, γραβάτες ή άλλα χαλαρά ή κρεμαστά αντικείμενα που μπορούν να πιαστούν σε οποιοδήποτε μέρος του μηχανήματος.
   γ. Δέστε ή αφαιρέστε οποιαδήποτε χαλαρά μαλλιά, ρούχα και άλλους πιθανούς κινδύνους και εμπόδια.
   δ. Κρατήστε τα χέρια, τα χαλαρά ρούχα, τα μαλλιά, τα κοσμήματα και όλα τα προσωπικά αντικείμενα μακριά από τα κινούμενα μέρη του μηχανήματος.
   ε. Ο τελευταίος χειριστής ενδέχεται να ήταν αμελής και η ενδεχόμενη παράλειψή του μπορεί να προκαλέσει θάνατο ή σοβαρό τραυματισμό. Ελέγξτε το μηχάνημα πριν από κάθε χρήση.
   στ. Αποφύγετε την επαφή με την εξάτμιση και άλλα μέρη του κινητήρα μετά την εκκίνηση του κινητήρα και αμέσως μετά την απενεργοποίηση του μηχανήματος. Η θερμοκρασία του μηχανήματος και του κινητήρα μπορεί να ξεπεράσει τους 150°F ή 66°C. Το μηχάνημα πρέπει να επιτραπεί να κρυώσει πριν το αγγίξετε ή προσπαθήσετε να εκτελέσετε οποιαδήποτε συντήρηση!

6. Για την ασφάλεια των άλλων και του χειριστή, τηρήστε τις ακόλουθες προφυλάξεις:
   α. Κρατήστε τους περαστικούς μακριά από τον καταστροφέα κορμών και το άμεσο περιβάλλον εργασίας του (π.χ.: τον κορμό του δέντρου που υποβαθμίζεται κ.λπ.) ενώ το μηχάνημα είναι σε λειτουργία.
   β. Διακόψτε τη λειτουργία του μηχανήματος αν κάποιος ή κάτι (π.χ.: άνθρωποι, ζώα, θραύσματα κ.λπ.) πλησιάσει από οποιαδήποτε κατεύθυνση ενώ το μηχάνημα είναι σε λειτουργία.
   γ. Σταματήστε τη δουλειά και απενεργοποιήστε τον καταστροφέα κορμών αν χτυπήσει κάποιο θραύσμα που μπλοκάρει το μηχάνημα ή το κάνει να εργάζεται άσκοπα. Ελέγξτε τον καταστροφέα κορμών και το περιβάλλον γύρω του για τυχόν αιτίες.
   δ. Αν το μηχάνημα είναι μπλοκαρισμένο, σταματήστε τον κινητήρα και αφαιρέστε το καλώδιο του μπουζί πριν προσπαθήσετε να καθαρίσετε το μπλοκάρισμα.
   ε. Σταματήστε κάθε εργασία, απενεργοποιήστε τον καταστροφέα κορμών, αποσυνδέστε το καλώδιο του μπουζί και βεβαιωθείτε ότι ο κινητήρας έχει απενεργοποιηθεί και κρυώσει πριν εκτελέσετε οποιαδήποτε διαγνωστικά ή επισκευές.

Προφυλάξεις Ασφαλείας συνέχεια

στ.Ο ΤΡΟΧΟΣ ΚΟΠΗΣ ΤΟΥ ΚΑΤΑΣΤΡΟΦΕΑ ΚΟΡΜΩΝ ΜΠΟΡΕΙ ΝΑ ΠΡΟΚΑΛΕΣΕΙ ΣΟΒΑΡΟ ΤΡΑΥΜΑ Ή ΘΑΝΑΤΟ. ΜΗΝ ΠΡΟΣΠΑΘΗΣΕΤΕ ΝΑ ΕΚΤΕΛΕΣΕΤΕ ΚΑΜΙΑ ΕΠΙΣΚΕΥΗ, ΣΥΝΤΗΡΗΣΗ, ΔΙΑΓΝΩΣΤΙΚΑ Ή ΜΕΤΑΦΟΡΑ ΤΟΥ ΜΗΧΑΝΗΜΑΤΟΣ ΕΩΣ ΟΤΟΥ Ο ΤΡΟΧΟΣ ΚΟΠΗΣ ΣΤΑΜΑΤΗΣΕΙ ΠΛΗΡΩΣ. Η ΑΠΟΤΥΧΙΑ ΑΥΤΟΥ ΜΠΟΡΕΙ ΝΑ ΟΔΗΓΗΣΕΙ ΣΕ ΘΑΝΑΤΟ.

ζ. Ποτέ μην αφήνετε το μηχάνημα χωρίς επίβλεψη.
η. ΜΗΝ λειτουργείτε το μηχάνημα υπό οποιεσδήποτε συνθήκες αν ισχύει οποιαδήποτε από τις εξής καταστάσεις:

i. Ο χειριστής έχει κάποια αναπηρία (π.χ. ιατρικές καταστάσεις, παρενέργειες φαρμάκων, αλκοόλ, ναρκωτικά κ.λπ.).

ii. Ο χειριστής δεν έχει διαβάσει ή κατανοήσει το εγχειρίδιο χειριστή του μηχανήματος.

iii. Ο χειριστής δεν κατανοεί σαφώς τη λειτουργία του μηχανήματος.

iv. Το μηχάνημα χρειάζεται επισκευή.

v. Ο χειριστής δεν είναι κατάλληλα ντυμένος για να λειτουργήσει το μηχάνημα.

7. Λόγω της φύσης του μηχανήματος και των εργασιών για τις οποίες έχει σχεδιαστεί, ο καταστροφέας κορμών μπορεί να χρησιμοποιηθεί με τον εξής τρόπο:

α. Πάντα ξεκινήστε τον καταστροφέα κορμών από ασφαλή απόσταση από οποιοδήποτε αντικείμενο, όπως φράχτες, θεμέλια ή άλλα δομικά εμπόδια. Τα δόντια μπορεί να πιαστούν και να ανέβουν πάνω στο αντικείμενο.

β. Χρησιμοποιήστε εξαιρετική προσοχή όταν λειτουργείτε τον καταστροφέα κορμών σε ανώμαλο έδαφος. Μην ρισκάρετε την πιθανότητα να προκαλέσετε ασταθή κατάσταση στο μηχάνημα ή ανατροπή του.

γ. Σταματήστε τη λειτουργία αν κάποιος ή κάτι (π.χ. άνθρωποι, ζώα, θραύσματα κ.λπ.) πλησιάσει από το μπροστινό ή πλάγιο μέρος ενώ το μηχάνημα είναι σε λειτουργία.

Ζώνη Κινδύνου
ΠΡΟΕΙΔΟΠΟΙΗΣΗ: Μείνετε μακριά από τη ζώνη κινδύνου του καταστροφέα κορμών κατά την εκκίνηση και τη λειτουργία.
Ελέγξτε τα άμεσα γύρω περιβάλλοντα για ξένα αντικείμενα και ιδιαίτερα για παιδιά και ζώα!

Προσοχή! Η σκόνη και οι πέτρες μπορεί να εκτοξευτούν κατά τη διάρκεια της λείανσης. Οι άνθρωποι και τα ζώα πρέπει να παραμείνουν εκτός αυτής της περιοχής. Προσέξτε για οχήματα, παράθυρα και άλλα αντικείμενα για να αποφύγετε ζημιές.
Εργαστείτε μόνο σε κλίσεις που δεν ξεπερνούν τις 10°.
Για εργασία σε πλαγιές, πάντα στρέψτε το μηχάνημα προς την κλίση!

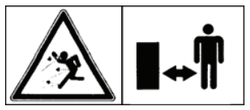

ΦΥΛΑΞΤΕ ΑΥΤΕΣ ΤΙΣ ΟΔΗΓΙΕΣ!!

Οδηγός Ανάλυσης Ανταλλακτικών

Η τακτική συντήρηση και η αντικατάσταση εξαρτημάτων είναι σημαντικά βήματα για την επιμήκυνση της διάρκειας ζωής του μηχανήματος σας και την απόλαυση της βέλτιστης απόδοσης του. Κατά τη διάρκεια οποιασδήποτε συντήρησης ή επισκευής, βεβαιωθείτε πάντα ότι ο χώρος εργασίας είναι ασφαλής και καλά αεριζόμενος και ότι ο τεχνικός είναι εξοικειωμένος και άνετος με όλες τις πλευρές του μηχανήματος και τις απαιτούμενες διαδικασίες.

Αυτός ο οδηγός προορίζεται να χρησιμεύσει ως αντιπροσωπευτικός οδηγός για το WBSG13H. Οποιεσδήποτε άλλες χρήσεις ή εφαρμογές πέρα από το πεδίο αυτού του εγγράφου απαγορεύονται αυστηρά. Παρά την προσπάθεια να διατηρηθεί η ακρίβεια του, ο παραγωγός διατηρεί το δικαίωμα να ενημερώσει και να τροποποιήσει τον εξοπλισμό χωρίς προειδοποίηση. Πριν αναλάβετε οποιαδήποτε διαδικασία συντήρησης ή επισκευής, παρακαλούμε επικοινωνήστε με την Τεχνική Υποστήριξη για διευκρινίσεις και για την απόκτηση των κατάλληλων εξαρτημάτων.

Για να παραγγείλετε ανταλλακτικά, παρακαλούμε δώστε τις παρακάτω πληροφορίες:

1. Κατασκευαστής Μηχανήματος
2. Αριθμός Μοντέλου
3. Σειριακός Αριθμός Μηχανήματος
4. Ποσότητα απαιτούμενων εξαρτημάτων
5. Αριθμοί εξαρτημάτων
6. Περιγραφές εξαρτημάτων

Τα εξαρτήματα του μηχανήματος καλύπτονται από εγγύηση τριάντα (30) ημερών κατά των ελαττωμάτων κατασκευής και υλικών. Συμβουλευτείτε τη σελίδα Α στο Εγχειρίδιο Χειριστή για περισσότερες λεπτομέρειες σχετικά με την Πολιτική Εγγύησης μας.

Επισκόπηση Μηχανήματος

Η παρακάτω λίστα περιλαμβάνει σημαντικούς μηχανισμούς ελέγχου και λειτουργίας με τους οποίους ο χειριστής πρέπει να είναι εξοικειωμένος ΠΡΙΝ χρησιμοποιήσει τον καταστροφέα κορμών. Τυχόν αμέλεια μπορεί να προκαλέσει σοβαρούς τραυματισμούς και/ή θάνατο στον χειριστή και σε άλλους, και να οδηγήσει σε μειωμένη διάρκεια ζωής του μηχανήματος ή ζημιές στον καταστροφέα κορμών.

α. Διακόπτης εκκίνησης/απενεργοποίησης - Ο διακόπτης εκκίνησης/απενεργοποίησης βρίσκεται στον πίνακα ελέγχου που είναι συνδεδεμένος στη λαβή. Ο διακόπτης εκκίνησης/απενεργοποίησης ενεργοποιεί και απενεργοποιεί το μηχάνημα. Τραβήξτε το διακόπτη για να ξεκινήσει το μηχάνημα και πιέστε το για να το απενεργοποιήσετε. Σε περίπτωση έκτακτης ανάγκης, πιέστε αμέσως το διακόπτη εκκίνησης/απενεργοποίησης!

β. Βρόχος παρουσίας χειριστή - Αυτός ο μηχανισμός επιτρέπει στο μηχάνημα να λειτουργεί μόνο όταν ο χειριστής πιέζει το βρόχο ενάντια στη λαβή. Είναι μια ασφαλιστική διάταξη που διασφαλίζει ότι το μηχάνημα θα σταματήσει αμέσως αν ο χειριστής απομακρυνθεί ή αν δεν υπάρχει άλλη δύναμη που να ενεργοποιεί το βρόχο.

γ. Λαβή φρένου - Η λαβή φρένου κλειδώνει τον τροχό με φρένο. Μετακινήστε τη λαβή φρένου σε κατακόρυφη θέση για να κλειδώσετε τον τροχό με φρένο.

δ. Καλύμματα θραυσμάτων βαρέως τύπου - Τα καλύμματα θραυσμάτων προστατεύουν τον χειριστή από πετάγματα θραυσμάτων. Μην λειτουργείτε τον καταστροφέα κορμών αν τα καλύμματα θραυσμάτων είναι φθαρμένα, σκισμένα ή λείπουν.

ε. Τετράγωνο υποπόδιο - Το τετράγωνο υποπόδιο αυξάνει τη σταθερότητα των μοντέλων με εκκίνηση με έλξη. Για να ξεκινήσετε ένα μοντέλο με εκκίνηση με έλξη, τοποθετήστε το πόδι στο στερεό υποπόδιο ενώ τραβάτε το σχοινί εκκίνησης και πιέζετε τη λαβή προς τα κάτω.

στ. Καρφί ρύθμισης ύψους λαβής - Το καρφί ρύθμισης ύψους λαβής επιτρέπει στον χειριστή να ρυθμίσει τη λαβή για άνεση ή διαφορετικές συνθήκες εργασίας. Προσοχή: Μην προσπαθήσετε να ρυθμίσετε το ύψος της λαβής ενώ ο κινητήρας είναι σε λειτουργία ή ο τροχός κοπής περιστρέφεται.

ζ. Προστατευτικά καλύμματα ιμάντα - Τα προστατευτικά καλύμματα ιμάντα προστατεύουν τον χειριστή και παρατείνουν τη διάρκεια ζωής του ιμάντα. Πριν χρησιμοποιήσετε τον καταστροφέα κορμών, ο χειριστής πρέπει να βεβαιωθεί ότι τα προστατευτικά καλύμματα ιμάντα είναι ασφαλή και σε καλή κατάσταση.

η. Κάλυμμα τροχού κοπής - Το κάλυμμα τροχού κοπής είναι ένα μεταλλικό περίβλημα που καλύπτει την κορυφή του τροχού κοπής. Πριν χρησιμοποιήσετε τον καταστροφέα κορμών, ο χειριστής πρέπει να βεβαιωθεί ότι το κάλυμμα τροχού κοπής είναι ασφαλές και σε καλή κατάσταση (π.χ. χωρίς ρωγμές στη συγκόλληση, λακκούβες ή αδύναμα σημεία).

θ. Ο τροχός κοπής πρέπει να είναι σε καλή κατάσταση, με αιχμηρά δόντια και όλα τα εξαρτήματα, όπως τα ρουλεμάν και οι βίδες, σωστά τοποθετημένα.

Επισκόπηση Μηχανήματος

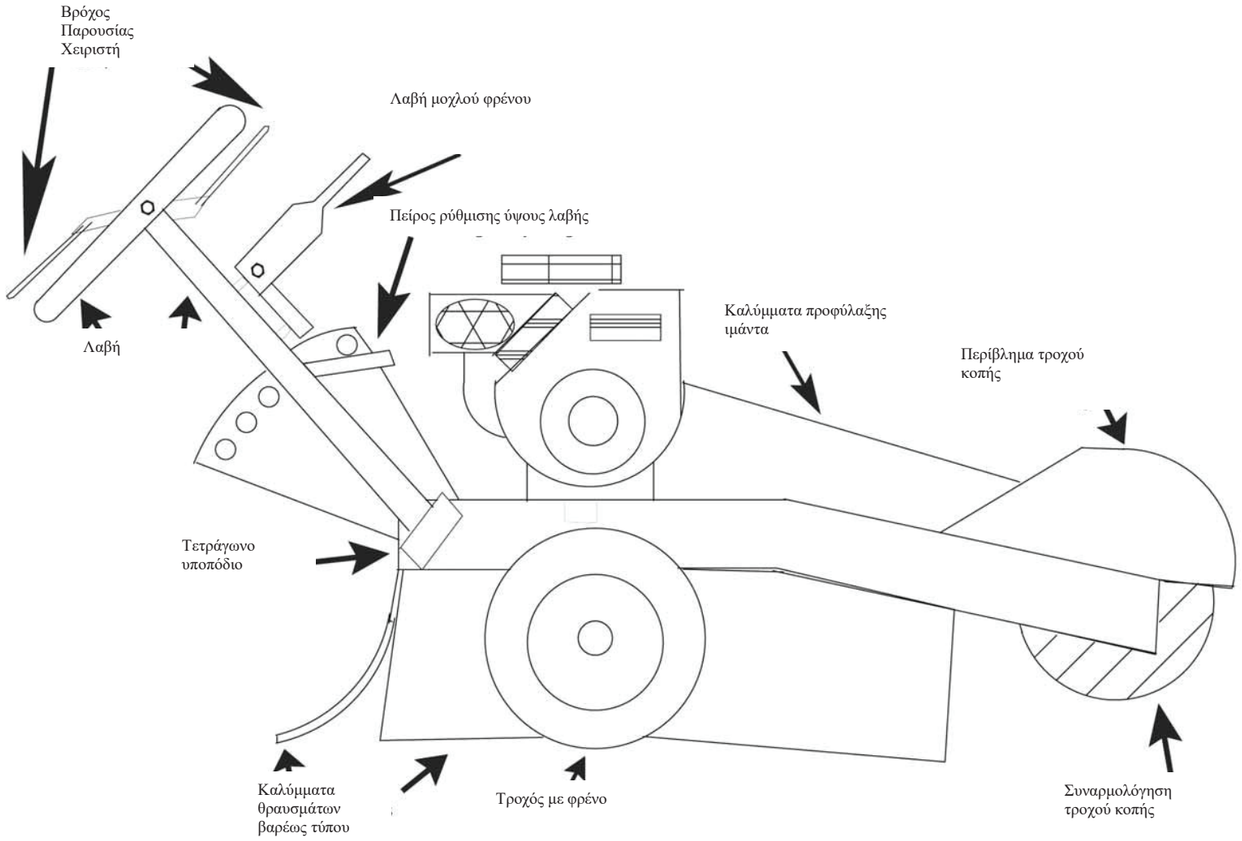

Λίστα Περιεχομένων

Πριν από τη ρύθμιση του επαγγελματικού καταστροφέα κορμών WBSG 13H, ελέγξτε ότι περικλείονται τα ακόλουθα στοιχεία:

είδος	ποσότητα	ελέγξτε εάν περικλείεται
WBSG13H Επαγγελματική Μονάδα Καταστροφέα Κορμών		Ναι Όχι
Εγχειρίδιο Χειριστή Καταστροφέα Κορμών		Ναι Όχι
Πρωτότυπο Εγχειρίδιο Κατασκευαστή Κινητήρα		Ναι Όχι

Εάν λείπει κάποιο απ' αυτά τα στοιχεία, επικοινωνήστε με τους τοπικούς αντιπροσώπους

ΜΗΝ ΠΡΟΣΠΑΘΗΣΕΤΕ ΝΑ ΣΥΝΑΡΜΟΛΟΓΗΣΕΤΕ Ή ΝΑ ΛΕΙΤΟΥΡΓΗΣΕΤΕ ΤΟ ΜΗΧΑΝΗΜΑ ΧΩΡΙΣ ΟΠΟΙΑΔΗΠΟΤΕ ΑΠΟ ΤΑ ΑΝΑΦΕΡΟΜΕΝΑ ΕΞΑΡΤΗΜΑΤΑ!

Διαδικασίες πριν τη λειτουργία

Πριν χρησιμοποιήσετε τον WBSG 13H Επαγγελματικό Καταστροφέα Κορμών, παρακαλούμε εκτελέστε τις παρακάτω διαδικασίες για την προσωπική ασφάλεια του χειριστή και του τόπου εργασίας, καθώς και για την εξασφάλιση της βέλτιστης απόδοσης του μηχανήματος.

1. Πριν τη λειτουργία του Καταστροφέα Κορμών, βεβαιωθείτε ότι είναι δομικά και μηχανικά ασφαλές, ελέγχοντας τα εξής:

α. Εκτελέστε λεπτομερή οπτικό έλεγχο του μηχανήματος, δίνοντας ιδιαίτερη προσοχή στα εξής:

i. Υπάρχουν χαλαρά, φθαρμένα ή κατεστραμμένα εξαρτήματα; Αν ναι, ΜΗΝ ΠΡΟΣΠΑΘΗΣΕΤΕ ΝΑ ΛΕΙΤΟΥΡΓΗΣΕΤΕ ΤΟ ΜΗΧΑΝΗΜΑ. Σημειώστε τα απαιτούμενα εξαρτήματα και επικοινωνήστε με τον τοπικό αντιπρόσωπο για ανταλλακτικά και περαιτέρω βοήθεια στη συντήρηση του μηχανήματος ΠΡΙΝ από οποιαδήποτε περαιτέρω χρήση.

ii. Είναι το μηχάνημα, ιδιαίτερα ο τροχός κοπής και τα δόντια, καθαρό και χωρίς θραύσματα; Μικρές πέτρες και άλλα ξένα αντικείμενα μπορούν να μπλοκάρουν το μηχάνημα και να προκαλέσουν βλάβη, οδηγώντας σε σοβαρούς τραυματισμούς του χειριστή και ζημιές στην περιοχή εργασίας.

iii. Υπάρχουν ρωγμές ή ζημιές στον κινητήρα; Συμβουλευτείτε το εγχειρίδιο του κατασκευαστή του κινητήρα για οδηγίες και κατευθυντήριες γραμμές για τη συντήρηση. ΜΗΝ ΠΡΟΣΠΑΘΗΣΕΤΕ ΝΑ ΛΕΙΤΟΥΡΓΗΣΕΤΕ ΤΟ ΜΗΧΑΝΗΜΑ εάν ο κινητήρας δεν έχει αποκατασταθεί σύμφωνα με τις εργοστασιακές προδιαγραφές του κινητήρα.

β. Ελέγξτε τη λαβή για τα εξής:

i. Είναι η λαβή σωστά και ασφαλώς συνδεδεμένη στο μηχάνημα;

ii. Είναι η λαβή τοποθετημένη σε άνετη θέση για τον χειριστή; Χρησιμοποιείτε μόνο μηχανήματα που μπορεί να ελέγξει εύκολα και άνετα ο χειριστής. Συμβουλευτείτε την τοπική υπηρεσία υγείας και ασφάλειας για τυχόν συμβουλές σχετικά με την ασφάλεια του χώρου εργασίας και τη λειτουργία του μηχανήματος.

Διαδικασίες Πριν Από τη Λειτουργία συνέχεια...

2. Πριν λειτουργήσετε τον Καταστροφέα Κορμών, εκτελέστε τους παρακάτω ελέγχους του περιβάλλοντος χώρου:

α. Θα λειτουργήσει το μηχάνημα στο επίπεδο του εδάφους ή θα αφαιρεί έναν κορμό κάτω από το επίπεδο του εδάφους; Ανατρέξτε στην ενότητα "Καταστροφή Κορμών Κάτω από το Έδαφος" στην ενότητα "Διαδικασίες Λειτουργίας" του παρόντος εγχειριδίου για περαιτέρω λεπτομέρειες.

β. Έχει καθαριστεί η περιοχή εργασίας από απορρίμματα όπως σχοινιά, καλώδια, πέτρες, μέταλλα και άλλα υλικά; Τέτοια αντικείμενα μπορεί να προκαλέσουν δυσλειτουργία ή βλάβη στον καταστροφέα κορμών, που ενδέχεται να είναι επικίνδυνη για το μηχάνημα και τον χειριστή.

γ. Έχουν σημειωθεί όλα τα εμπόδια, όπως γραμμές ψεκαστήρων, ηλεκτρικοί πίνακες, φράχτες κ.λπ.;

Εάν κάποιος από τους παραπάνω ελέγχους αποτύχει, λάβετε τα απαραίτητα μέτρα για τη συντήρηση ή την επισκευή της μονάδας πριν τη θέσετε σε λειτουργία σε οποιοδήποτε περιβάλλον

Διαδικασίες Λειτουργίας

A. Τοποθέτηση του WBSG13H

1. Βεβαιωθείτε ότι ο καταστροφέας κορμών είναι πλήρως απενεργοποιημένος πριν από οποιαδήποτε ρύθμιση ή μετακίνηση του μηχανήματος.

2. Τοποθετήστε τον τροχό κοπής πάνω από την κορυφή του κορμού που είναι πιο κοντά σε εσάς (δείτε το Σημείο Α, Εικόνα 1).

3. Ενώ στέκεστε πίσω από τον βρόχο παρουσίας χειριστή, κλειδώστε τον τροχό με φρένο τραβώντας τη λαβή του φρένου προς το μέρος σας (δείτε το Σημείο Β, Εικόνα 1).

4. Αφού τοποθετήσετε τον τροχό κοπής, ρυθμίστε το ύψος της λαβής για μέγιστη άνεση, σταθερότητα και ασφάλεια.

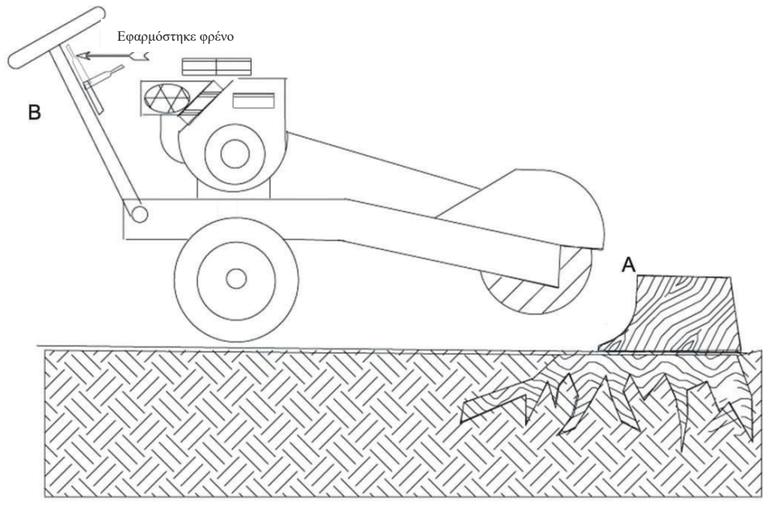

Εικ. 1 Τοποθέτηση του WBSG13H

Διαδικασία Λειτουργίας

Β. Εκκινώντας το WBSG 13H

1. Βεβαιωθείτε ότι ο τροχός κοπής είναι μακριά από το έδαφος πριν ξεκινήσετε τον κινητήρα. Ακολουθήστε τις οδηγίες στο εγχειρίδιο του κατασκευαστή του κινητήρα για την σωστή εκκίνηση του κινητήρα.
2. Θέστε σε λειτουργία το μηχάνημα τραβώντας το διακόπτη εκκίνησης/απενεργοποίησης που βρίσκεται στον πίνακα ελέγχου.
3. Πιάστε τον βρόχο παρουσίας του χειριστή και πιέστε τον σφιχτά πάνω στη λαβή.

Το μηχάνημα δεν θα λειτουργήσει αν δεν πιεστεί ο βρόχος παρουσίας του χειριστή στη λαβή. Η απελευθέρωση του βρόχου θα απενεργοποιήσει το μηχάνημα (βλ. Εικόνα 2)

Εικ.2: Χρησιμοποιώντας τον βρόχο παρουσίας χειριστή

Μην παρεμβαίνετε ή απενεργοποιείτε το σύστημα παρουσίας χειριστή. Αν ο κινητήρας λειτουργεί με το σύστημα παρουσίας χειριστή σε απενεργοποιημένη θέση, μην χρησιμοποιείτε το μηχάνημα μέχρι να επισκευαστεί.

4. Εκκινήστε τον κινητήρα τραβώντας το σχοινί εκκίνησης ενώ τοποθετείτε το πόδι σας στο υποπόδιο και πιέζετε τη λαβή προς τα κάτω. Ανατρέξτε στο εγχειρίδιο του κατασκευαστή του κινητήρα για περαιτέρω οδηγίες σχετικά με την εκκίνηση του κινητήρα.

Γ. Καταστροφή Κορμών σε Επίπεδες Επιφάνειες

1. Αφήστε τον κινητήρα να ζεσταθεί μέχρι να φτάσει στην κανονική θερμοκρασία λειτουργίας (βλ. εγχειρίδιο του κατασκευαστή του κινητήρα). Αυξήστε την ταχύτητα στο μέγιστο όταν ο κινητήρας έχει ζεσταθεί επαρκώς.
2. Με τη λαβή παράλληλη προς το έδαφος, ξεκινήστε τη διαδικασία κοπής μετακινώντας τη λαβή από δεξιά προς τα αριστερά και ξανά προς τα δεξιά.
3. Κινήστε τον τροχό κοπής πάνω από τον κορμό, αφαιρώντας 1/2" έως 3/4" με κάθε πέρασμα του τροχού κοπής (Δείτε την Εικόνα 3).

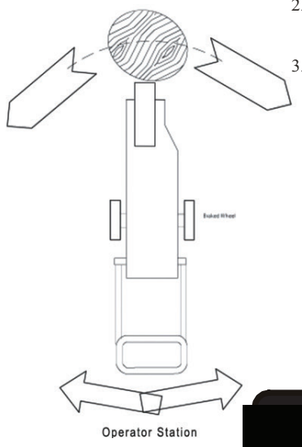

ΜΗΝ ΠΑΙΡΝΕΤΕ ΜΕΓΑΛΑ ΤΕΜΑΧΙΑ.
Αυτό μπορεί να επιβαρύνει τον κινητήρα.

Εικ.3: Σωστή μέθοδος καταστροφής κορμών δέντρων

5. Βεβαιωθείτε ότι χρησιμοποιείται μόνο η ασφαλής περιοχή του τροχού κοπής για την κοπή (Δείτε την Εικόνα 4).

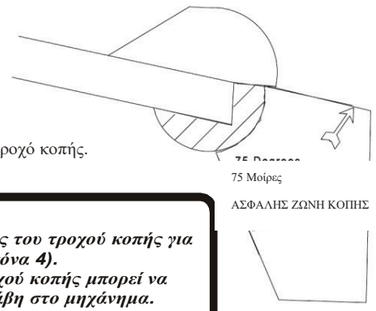

Εικ.4: Ασφαλής ζώνη κοπής στον τροχό κοπής.

Χρησιμοποιείτε μόνο την ασφαλή ζώνη κοπής του τροχού κοπής για την κοπή και λείανση των κορμών (δείτε Εικόνα 4).
Η κοπή με οποιοδήποτε άλλο τμήμα του τροχού κοπής μπορεί να προκαλέσει τραυματισμό στον χειριστή ή βλάβη στο μηχάνημα.

Διαδικασίες Λειτουργίας

6. Αν χρειαστεί να μετατοπίσετε τον καταστροφέα κορμών, ακολουθήστε τις παρακάτω οδηγίες:

α. Απελευθερώστε τον βρόχο παρουσίας χειριστή και πιέστε το διακόπτη εκκίνησης/απενεργοποίησης για να απενεργοποιήσετε το μηχάνημα. Ακολουθήστε τις οδηγίες του κατασκευαστή του κινητήρα για να κλείσετε τον κινητήρα. Βεβαιωθείτε ότι ο τροχός κοπής έχει σταματήσει εντελώς. ΠΟΤΕ ΜΗΝ ΑΦΗΝΕΤΕ ΤΟΝ ΚΑΤΑΣΤΡΟΦΕΑ ΚΟΡΜΩΝ ΣΕ ΛΕΙΤΟΥΡΓΙΑ ΧΩΡΙΣ ΕΠΙΒΛΕΨΗ.

β. Απομακρύνετε τον καταστροφέα κορμών από την περιοχή εργασίας και τοποθετήστε τη λαβή του φρένου σε θέση κλειδώματος.

γ. Καθαρίστε την περιοχή εργασίας από θραύσματα ξύλου ή άλλα απορρίμματα πριν μετακινήσετε ξανά τον καταστροφέα κορμών.

Πάντα βεβαιωθείτε ότι η περιοχή εργασίας είναι καθαρή και απαλλαγμένη από υπερβολικά θραύσματα ξύλου για ασφαλή λειτουργία. Σταματήστε το μηχάνημα και περιμένετε μέχρι να σταματήσει εντελώς ο τροχός κοπής. Αν έχει συσσωρευτεί μεγάλος όγκος θραυσμάτων, σκουπίστε τα από την περιοχή εργασίας.

δ. Απελευθερώστε τη λαβή του φρένου, μετακινήστε το μηχάνημα στην εξωτερική άκρη του κορμού (δείτε Εικόνα 5).

ε. Εφαρμόστε το φρένο, εκκινήστε τον κινητήρα και το μηχάνημα όπως περιγράφεται προηγουμένως και συνεχίστε να καταστρέφετε τον κορμό μέχρι να είναι επίπεδος με το έδαφος.

στ. Επαναλάβετε τη διαδικασία μέχρι ολόκληρος ο κορμός να είναι επίπεδος με το έδαφος (δείτε Εικόνα 6).

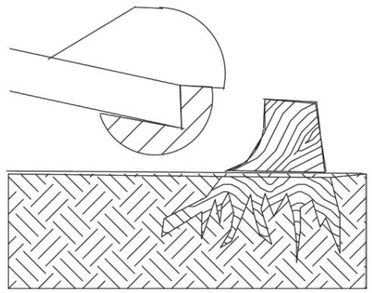

Εικόνα 5: Τοποθέτηση του τροχού κοπής στην εξωτερική άκρη του κορμού

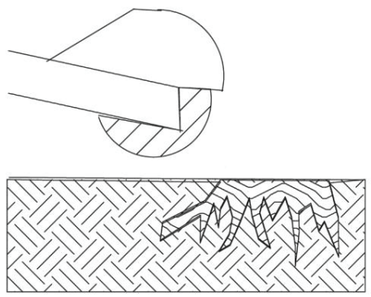

Εικόνα 6: Λείανση μέχρι ο κορμός να είναι επίπεδος με το έδαφος

Σε μεγάλους κορμούς, ΜΗΝ επιτρέψετε στους τροχούς του μηχανήματος να πέσουν στην τρύπα. Μετακινήστε το μηχάνημα ή γεμίστε την τρύπα με χώμα ή θραύσματα ξύλου.

ζ. Αν έχει συσσωρευτεί μεγάλος όγκος θραυσμάτων στην περιοχή εργασίας, σταματήστε το μηχάνημα και καθαρίστε την περιοχή από τα θραύσματα και τα ξένα αντικείμενα.

Διαδικασίες Λειτουργίας

Δ. Καταστροφή Κορμών Κάτω από το Έδαφος.

1. Σταματήστε το μηχάνημα και απελευθερώστε το φρένο.
2. Μετακινήστε το μηχάνημα και τη λαβή για να εξασφαλίσετε μέγιστη σταθερότητα και άνεση κατά τη διάρκεια της κοπής κάτω από το έδαφος.
3. Εφαρμόστε το φρένο, ξεκινήστε τον κινητήρα και πιέστε την ασφαλή ζώνη κοπής του τροχού κοπής πάνω στον κορμό.
4. Αφαιρέστε τον κορμό με κίνηση μπρος-πίσω όπως περιγράφεται στην ενότητα C (δείτε Εικόνα 7).

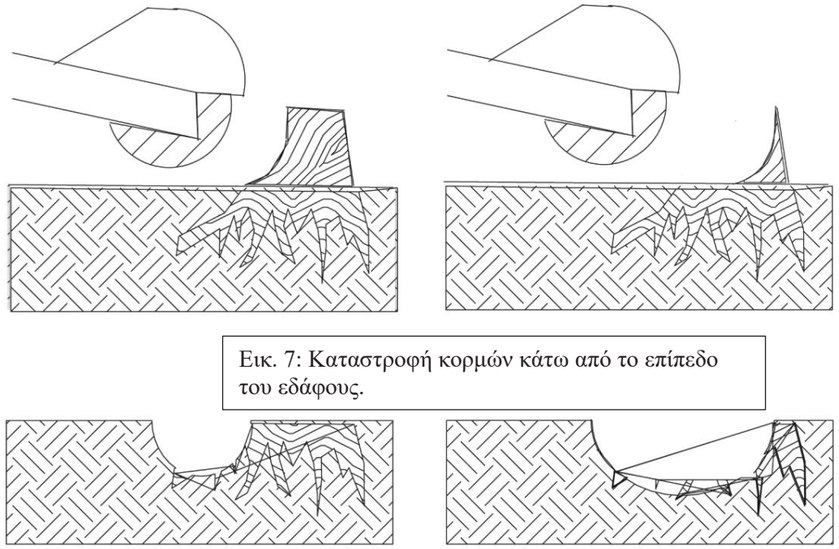

Εικ. 7: Καταστροφή κορμών κάτω από το επίπεδο του εδάφους.

Ε. Τερματισμός λειτουργίας του WBSG 13H

1. Τοποθετήστε το γκάζι σε χαμηλή θέση και στη συνέχεια σταματήστε τον κινητήρα πιέζοντας το διακόπτη εκκίνησης/απενεργοποίησης στον πίνακα ελέγχου.
2. Κλείστε τον κινητήρα σύμφωνα με τις οδηγίες του κατασκευαστή και αφαιρέστε το κλειδί αν υπάρχει.
3. Μετά την ψύξη του κινητήρα, αφαιρέστε τα θραύσματα ξύλου και άλλα ξένα αντικείμενα από το μηχάνημα.

Ο περιστρεφόμενος τροχός κοπής είναι επικίνδυνος. Ο χειριστής πρέπει να ελέγχει τα χειριστήρια μέχρι να σταματήσει τελείως ο τροχός κοπής.

Αποθήκευση του WBSGI 3H

1. Βεβαιωθείτε ότι η περιοχή αποθήκευσης του μηχανήματος είναι καλά αεριζόμενη και χωρίς πιθανούς κινδύνους πυρκαγιάς, όπως γυμνές φλόγες, συσκευές αερίου, λέβητες, θερμοσίφωνες ή άλλες συσκευές.
2. Καθαρίστε και λιπάνετε το μηχάνημα πριν την αποθήκευση.
3. Λιπάνετε ελαφρώς τα πτερύγια και τον ρότορα για να αποτραπεί η οξείδωση.
4. Διορθώστε τυχόν γρατσουνιές ή ζημιές που εκθέτουν το μέταλλο στις εξωτερικές συνθήκες.
5. Παραγγείλετε και επανατοποθετήστε τυχόν ετικέτες ασφαλείας. Για τη θέση και τους αριθμούς εξαρτημάτων, ανατρέξτε στην ενότητα "Πληροφορίες για τα Αυτοκόλλητα Ασφαλείας" στην ενότητα "Ανάλυση Εξαρτημάτων" του εγχειριδίου.
6. Ελέγξτε το εγχειρίδιο του κατασκευαστή του κινητήρα για οδηγίες σχετικά με την προετοιμασία του κινητήρα για αποθήκευση.
7. Αποθηκεύστε το μηχάνημα στη θέση μεταφοράς (δείτε την ενότητα "Μεταφορά του WBSG 13H" στην ενότητα "Διαδικασίες Λειτουργίας").
8. Αποθηκεύστε το μηχάνημα σε καλυμμένο ή εσωτερικό χώρο για καλύτερη προστασία και μεγαλύτερη διάρκεια ζωής.

Διαδικασίες Συντήρησης

Αυτή η ενότητα καλύπτει δύο βασικούς τύπους συντήρησης: 1. Προληπτική Συντήρηση και 2. Γενική Συντήρηση. Η πρώτη αναφέρεται στη συνήθη τακτική φροντίδα του καταστροφέα κορμών, όπως ο καθαρισμός και η λίπανση. Η δεύτερη παρέχει πληροφορίες για κοινές διαδικασίες, όπως η αντικατάσταση των φτερών και η ρύθμιση του ιμάντα κίνησης, οι οποίες πρέπει να πραγματοποιούνται όποτε είναι αναγκαίο.
Ακολουθώντας το Πρόγραμμα Επιθεώρησης παρακάτω ΠΡΙΝ και ΜΕΤΑ από κάθε χρήση του καταστροφέα κορμών, μπορούν να ληφθούν τα κατάλληλα μέτρα για την επέκταση της διάρκεια ζωής του μηχανήματος και τη μείωση των δαπανηρών επισκευών και της μη διαθεσιμότητας του μηχανήματος

! Όλες οι επισκευές πρέπει να εκτελούνται από εκπαιδευμένους τεχνικούς.

Α. Πρόγραμμα επιθεώρησης

Η παρακάτω λίστα παρέχει μερικές βασικές οδηγίες για την εκτέλεση μιας λεπτομερούς επιθεώρησης ΠΡΙΝ και ΜΕΤΑ από κάθε χρήση. Ορισμένοι έλεγχοι θα απαιτούν αποσυναρμολόγηση, π.χ. την αφαίρεση του καλύμματος του ιμάντα, για να πραγματοποιηθούν. Ανάλογα με τις διάφορες περιβαλλοντικές συνθήκες και τη συχνότητα χρήσης, μπορεί να χρειαστεί να προστεθούν άλλοι σημείοι ελέγχου για κάθε μηχάνημα.

Είδος	Ναι	Όχι
Είναι το λάδι του κινητήρα γεμάτο μέχρι τα συνιστώμενα επίπεδα; Συμβουλευτείτε το εγχειρίδιο του κατασκευαστή του κινητήρα.		
Είναι το κιβώτιο ταχυτήτων καλά λιπασμένο και καθαρό;		
Είναι ο καθαριστής αέρα του κινητήρα σωστά τοποθετημένος και καθαρός; Συμβουλευτείτε το εγχειρίδιο του κατασκευαστή του κινητήρα.		
Έχει ρυθμιστεί σωστά η τάση του ιμάντα κίνησης;		
Είναι η σφήνα κοπής καλά ακονισμένη και σε καλή κατάσταση;		
Είναι οι ετικέτες ασφαλείας και άλλες αυτοκόλλητες ετικέτες ευκρινώς αναγνωρίσιμες και ευανάγνωστες; Αν όχι, βεβαιωθείτε ότι οι καινούριες ετικέτες θα επανατοποθετηθούν πριν από τη χρήση για την ασφάλεια του χειριστή.		

Β. Διαδικασίες Προληπτικής Συντήρησης

Η τακτική συντήρηση, όπως ο καθαρισμός και η λίπανση, καθώς και η εκτέλεση διαδικασιών προληπτικής συντήρησης, θα παρατείνει τη διάρκεια ζωής του WBSG13H. Ακολουθούν οδηγίες για τη δημιουργία μιας τακτικής ρουτίνας συντήρησης για τον καταστροφέα κορμών:

1. Καθαρισμός του WBSG 13H

i. Μετά από κάθε χρήση, ο καταστροφέας κορμών, και ιδιαίτερα οι τροχοί κοπής, τα δόντια κοπής και η περιοχή κάτω από το ελαστικό, θα πρέπει να καθαρίζονται και να πλένονται για την απομάκρυνση χώματος ή θραυσμάτων που μπορεί να έχουν παγιδευτεί στη μονάδα.

ii. Όταν χρησιμοποιείτε πλυστικό μηχάνημα υψηλής πίεσης για τον καθαρισμό του μηχανήματος, ΜΗΝ ΧΡΗΣΙΜΟΠΟΙΗΣΕΤΕ ΜΗΧΑΝΗΜΑ ΜΕ ΠΙΕΣΗ ΠΑΝΩ ΑΠΟ 1000 PSI.

iii. Προσέξτε να μην προκαλέσετε βλάβη σε ετικέτες ασφαλείας και αυτοκόλλητα, καθώς και στον ιμάντα, τα ρουλεμάν και τον κινητήρα. Περιορίστε την άμεση πίεση νερού σε αυτά τα αντικείμενα για να αποφύγετε τη φθορά τους.

iv. Για πιο εύκολη πρόσβαση στον καθαρισμό του καταστροφέα κορμών, το μηχάνημα μπορεί να τοποθετηθεί πάνω στην προστατευτική επικάλυψη κινητήρα για ΟΧΙ ΠΕΡΙΣΣΟΤΕΡΟ ΑΠΟ 2 ΛΕΠΤΑ. Η παρατεταμένη κλίση μπορεί να προκαλέσει βλάβη στον κινητήρα, καθώς η βενζίνη μπορεί να ρέει στον στροφαλοθάλαμο.

Διαδικασίες Συντήρησης συνέχεια...

1. Πρόγραμμα Συντήρησης

Στοιχεία προς έλεγχο	10 Ώρες λειτουργίας	15 Ώρες λειτουργίας	25 Ώρες λειτουργίας	50 Ώρες λειτουργίας	Κάθε Έξι Μήνες
Σύστημα παρουσίας χειριστή	√				
Ρύθμιση φρένων	√				
Συγκρότημα δοντιών και τροχών κοπής	√				
Ελαστικά και Καλύμματα Θραυσμάτων	√				
Επιθεώρηση Περιβάλλοντος	√				
Καλώδια και Καλώδια Σύνδεσης	√				
Μπουλόνια και εξοπλισμός στερέωσης	√				
Ετικέτες Ασφαλείας	√				
Νέος ιμάντας		√			
Λίπανση Ρουλεμάν Άξονα Κοπής			√		
Ρύθμιση Τάσης Ιμάντα Κίνησης				√	
Ρουλεμάν τροχών					√

3. Πρόγραμμα Λίπανσης
Η τακτική προγραμματισμένη λίπανση του WBSG13H είναι απαραίτητη για την ομαλή απόδοση και την παρατεταμένη διάρκεια ζωής του εξοπλισμού. Το παρακάτω πρόγραμμα είναι ένας προτεινόμενος οδηγός για τη λίπανση του WBSG13H σας. Το πρόγραμμα πρέπει να προσαρμόζεται για διάφορες περιβαλλοντικές συνθήκες και συχνότητα χρήσης.

Είδος	Προτεινόμενο λιπαντικό	Κάθε 20 ώρες	Κάθε 60 ώρες	Όπως απαιτείται	Μετά από κάθε πλύση υπό πίεση	Αποθήκευση
Κινητήρας	Ανατρέξτε στο εγχειρίδιο κατόχου για τον κινητήρα			√		
Τροχός	Γράσο με βάση το λίθιο		√	√	√	√
Δόντια Κοπής, Θήκες & Τροχός	Λιπαντικό σπρέι γενικής χρήσης			√	√	√
Σωληνάκι λίπανσης (zerk)	Λιπαντικό σπρέι γενικής χρήσης			√	√	√

Ο τεχνικός πρέπει να έχει διαβάσει και να κατανοεί πλήρως όλα τα εγχειρίδια που αφορούν το μηχάνημα που πρόκειται να συντηρηθεί. ΜΗΝ προχωρήσετε σε καμία δραστηριότητα συντήρησης ή επισκευής μέχρι να έχουν λυθεί ΟΛΕΣ οι απορίες και οι ανησυχίες. Παρακαλούμε επικοινωνήστε με τον τοπικό σας αντιπρόσωπο για τεχνική υποστήριξη και συμβουλές.

ΠΑΝΤΑ να συμβουλεύεστε και να επαληθεύετε ότι τηρούνται όλοι οι τοπικοί κώδικες και οι κανονισμοί πριν εκτελέσετε οποιαδήποτε διαδικασία σέρβις ή συντήρησης.

Διαδικασίες Συντήρησης συνέχεια

Γ. Γενικές Διαδικασίες Σέρβις

Οι παρακάτω είναι γενικές οδηγίες για το σέρβις κοινών εξαρτημάτων φθοράς στον καταστροφέα κορμών WBSG13H. ΟΛΕΣ ΟΙ ΕΡΓΑΣΙΕΣ ΣΥΝΤΗΡΗΣΗΣ ΚΑΙ ΣΕΡΒΙΣ ΠΡΕΠΕΙ ΝΑ ΕΚΤΕΛΟΥΝΤΑΙ ΑΠΟ ΕΚΠΑΙΔΕΥΜΕΝΟ ΚΑΙ ΕΜΠΕΙΡΟ ΤΕΧΝΙΚΟ.

1) Βεβαιωθείτε ότι η περιοχή εργασίας είναι καθαρή και απαλλαγμένη από απορρίμματα πριν ξεκινήσετε οποιαδήποτε εργασία συντήρησης ή σέρβις.
2) Μικρά σωματίδια μπορεί να παγιδευτούν σε κρίσιμα εξαρτήματα και να προκαλέσουν σοβαρές ζημιές στο μηχάνημα και σοβαρούς τραυματισμούς στον χειριστή ή τον τεχνικό.
3) Πριν εκτελέσετε οποιεσδήποτε διαδικασίες συντήρησης ή σέρβις, ανατρέξτε στις παρακάτω γενικές διαδικασίες ασφαλείας για ένα ασφαλές περιβάλλον εργασίας.
4) Βεβαιωθείτε ότι τόσο ο κινητήρας όσο και ο καταστροφέας κορμών είναι ψυχροί πριν από οποιαδήποτε εργασία συντήρησης ή σέρβις.
5) Επιβεβαιώστε ότι η περιοχή εργασίας είναι καθαρή και απαλλαγμένη από απορρίμματα, κινδύνους για πτώσεις ή πυρκαγιές, και άλλες ενδεχόμενες πηγές κινδύνου.
6) Φορέστε πάντα κατάλληλα ρούχα και εξοπλισμό ασφαλείας για τη δουλειά. Αυτά θα πρέπει να περιλαμβάνουν προστασία για τα μάτια και τα αυτιά, γάντια, μάσκα σκόνης και οποιοδήποτε άλλο εξοπλισμό είναι κατάλληλος για τη δουλειά και τις απαιτήσεις του χώρου εργασίας.
7) Βεβαιωθείτε ότι ο τεχνικός έχει δέσει ή αφαιρέσει οποιαδήποτε χαλαρά μαλλιά, ρούχα ή άλλα πιθανά εμπόδια ή κινδύνους.
8) Σταματήστε τους τροχούς του μηχανήματος.

C. Αποσυνδέστε το καλώδιο του μπουζί.

1 Ρύθμιση του συστήματος παρουσίας χειριστή

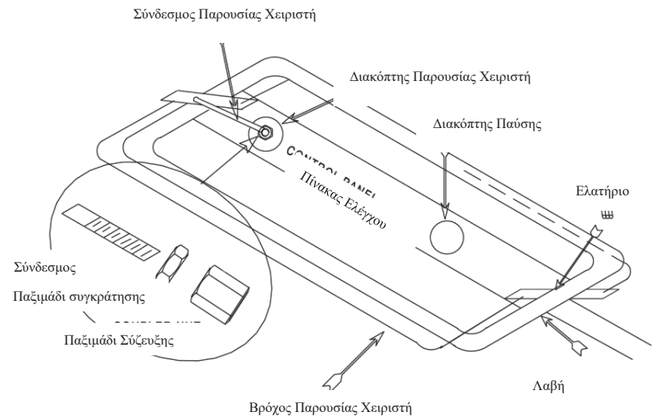

Το Σύστημα Παρουσίας Χειριστή (δείτε Εικόνα 8) αποτελείται από:
i. **Βρόχος Παρουσίας Χειριστή**
ii. **Σύνδεσμος**
1. Παξιμάδι ασφαλείας
2. Ράβδος
3. Παξιμάδι συγκράτησης
4. Παξιμάδι συνδέσμου

iii. **Διακόπτης Παρουσίας Χειριστή**
iv. **Διακόπτης Σταματήματος**
v. **Ελατήριο Επιστροφής**
vi. **Καλώδιο Σύνδεσης**

Εικόνα 8: Σύστημα Παρουσίας Χειριστή

Ρυθμίζοντας τον σύνδεσμο, το σύστημα παρουσίας χειριστή μπορεί να ρυθμιστεί για αυξημένη ανταπόκριση.
i. Χαλαρώστε το παξιμάδι συγκράτησης.
ii. Ρυθμίστε το παξιμάδι συνδέσμου για να εξασφαλίσετε σωστή αλληλεπίδραση με τον διακόπτη παρουσίας χειριστή.
iii. Ο διακόπτης θα πρέπει να "κλικάρει" με μια ελαφριά κίνηση του βρόχου παρουσίας χειριστή.
iv. Σφίξτε το παξιμάδι συγκράτησης.
v. Επαληθεύστε ότι ο διακόπτης σταματήματος λειτουργεί σωστά πριν βάλτε το μηχάνημα σε λειτουργία.

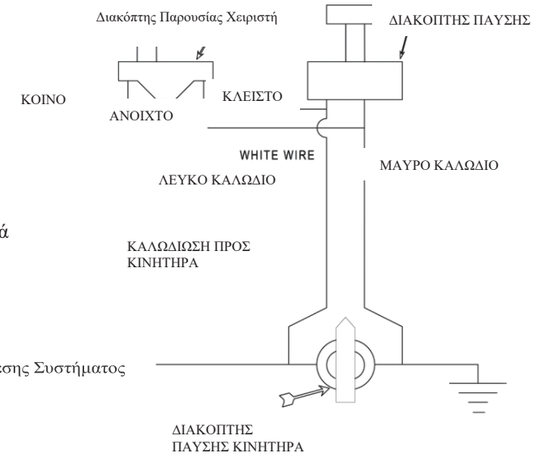

Εικόνα 9: Διάγραμμα Ηλεκτρικής Σύνδεσης Συστήματος Παρουσίας Χειριστή

Διαδικασίες Συντήρησης

2 Ρυθμίσεις Φρένου

Ο καταστροφέας κορμών WBSG13H έχει σχεδιαστεί για να επιτρέπει τόσο την ακριβή όσο και τη ρύθμιση του φρένου για υψηλές ταχύτητες κίνησης. Κατά τη διάρκεια της ρύθμισης, επιθεωρήστε όλα τα εξαρτήματα και αντικαταστήστε όσα είναι φθαρμένα ή κατεστραμμένα.

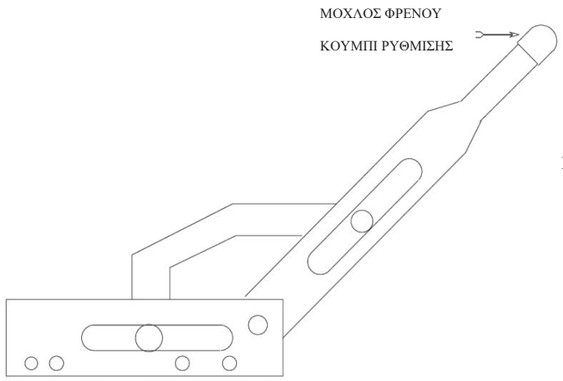

i. Προσαρμογή λεπτής κίνησης

α. Τοποθετήστε τη λαβή του φρένου στη θέση απελευθέρωσης.
β. Γυρίστε το κουμπί ρύθμισης του φρένου μία πλήρη στροφή προς τη δεξιά κατεύθυνση (δεξιόστροφα).
γ. Ελέγξτε τη λειτουργία. Αν ο τροχός δεν κλειδώσει εντελώς, επαναλάβετε τα παραπάνω βήματα.

Εικ. 10: Ρύθμιση μοχλού φρένου.

ii. Προσαρμογή υψηλής κίνησης

α. Τοποθετήστε τη λαβή του φρένου στη θέση απελευθέρωσης.
β. Γυρίστε το κουμπί ρύθμισης του φρένου όσο το δυνατόν περισσότερο προς την αντίθετη φορά της φοράς του ρολογιού (αριστερόστροφα) (δείτε Εικόνα 10). Επαναφέρετε το κουμπί ρύθμισης του φρένου έξι στροφές προς τη δεξιά κατεύθυνση (δεξιόστροφα).
γ. Χαλαρώστε την βίδα σύσφιξης στη λαβή καλωδίων (δείτε Εικόνα 11).
δ. Τραβήξτε το άκρο του εσωτερικού καλωδίου φρένου μέσω των κινητών ακίδων, του ελατηρίου και της λαβής καλωδίων μέχρι να μην είναι χαλαρό το καλώδιο.
ε. Σφίξτε την βίδα σύσφιξης στη λαβή καλωδίων (δείτε Εικόνα 11).
στ. Ελέγξτε τη λειτουργία. Αν ο τροχός δεν κλειδώσει εντελώς, ρυθμίστε ξανά.

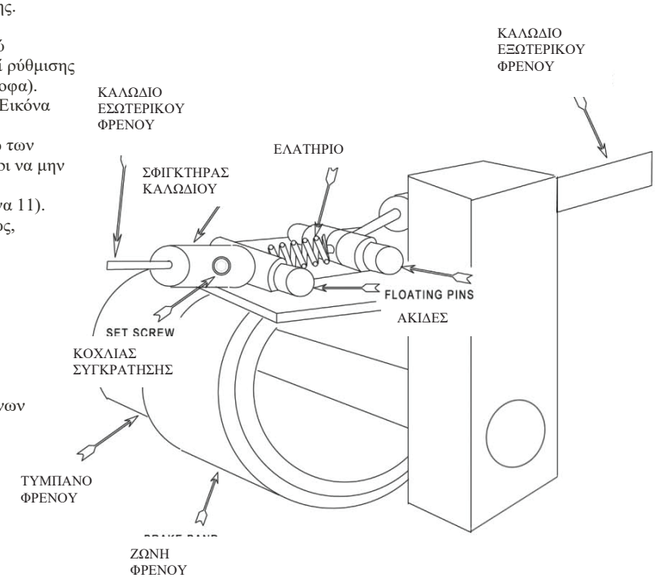

Εικ.11 Συγκρότημα φρένων

Διαδικασίες Συντήρησης

J.Αλλαγή δοντιών

Μην προχωρήσετε στην αφαίρεση της οδόντωσης μέχρι ο κινητήρας να έχει κρυώσει. Μην αλλάξετε τα δόντια μέχρι ο κινητήρας να έχει απενεργοποιηθεί. Απενεργοποιήστε τον κινητήρα αφαιρώντας το κλειδί από τον διακόπτη και στη συνέχεια αφαιρώντας τα καλώδια του μπουζί και το καλώδιο της μπαταρίας. Βεβαιωθείτε ότι φοράτε τα απαραίτητα μέσα ατομικής προστασίας.

i. Καθαρίστε όλη τη σκόνη από το συγκρότημα του τροχού κοπής. Αποφύγετε να χτυπήσετε τις άκρες των δοντιών. Οι άκρες είναι κατασκευασμένες από καρβίδιο, το οποίο μπορεί να σπάσει αν χτυπηθεί.
ii. Για να αποτρέψετε την περιστροφή του τροχού κοπής, τοποθετήστε μια ακίδα διαμέτρου 5/8 ίντσες στην οπή του σφιγκτήρα (δείτε Εικόνα 12).
iii. Χαλαρώστε τις βίδες του μηχανισμού με κλειδί Allen, υποδοχή και μπάρες διακοπής.
iv. Αφαιρέστε όλα τα μέρη, καθαρίστε και επιθεωρήστε. Αντικαταστήστε όσα μέρη είναι φθαρμένα ή κατεστραμμένα, συμπεριλαμβανομένων του άξονα του τροχού κοπής, των ρουλεμάν και του τροχού κοπής.
v. Ακονίστε (δείτε τις οδηγίες παρακάτω) ή αντικαταστήστε τα δόντια του καταστροφέα κορμών όπως απαιτείται. Τα ανταλλακτικά δόντια μπορούν να αποκτηθούν από τους τοπικούς σας αντιπροσώπους.
vi. Επανασυναρμολογήστε το συγκρότημα του τροχού κοπής. Χρησιμοποιήστε το όργανο τοποθέτησης των δοντιώνγια να τοποθετήσετε τα δόντια έτσι ώστε να ακολουθούν το μοτίβο των δοντιών κοπής (δείτε Εικόνες 13 και 14). Βεβαιωθείτε ότι όλες οι κοπτικές ακμές των δοντιών έχουν την ίδια απόσταση από τον τροχό κοπής. Όλα τα δόντια πρέπει να είναι στο τροχό για να παραμείνει ισχυρό. Πρέπει να χρησιμοποιηθούν οι ίδιοι τύποι πακέτων για να παραμείνει ο τροχός ισχυρός.
vii. Χρησιμοποιήστε ένωση κατά της διάβρωσης στις σπείρες των βιδών του πακέτου. Ρυθμίστε τις βίδες του πακέτου σε ροπή 110 ft-lbs..

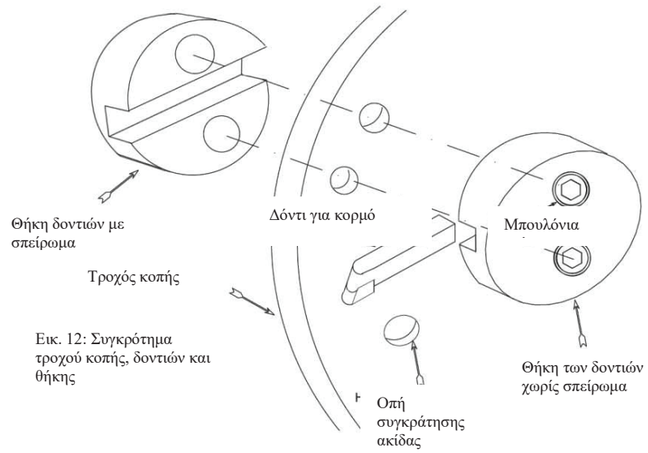

Εικ. 12: Συγκρότημα τροχού κοπής, δοντιών και θήκης

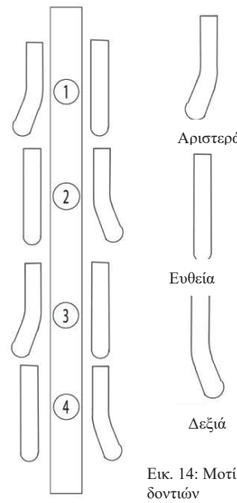

Εικ. 14: Μοτίβο εγκατάστασης δοντιών

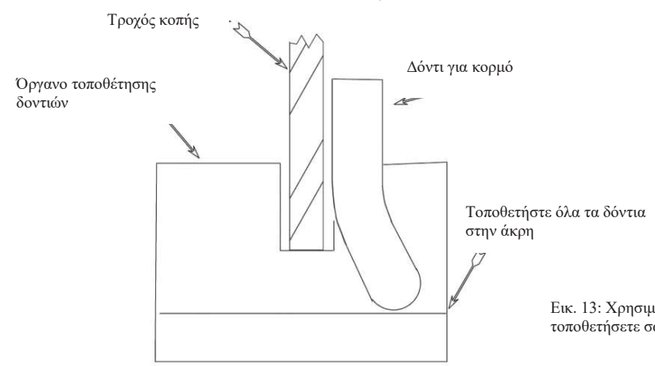

Εικ. 13: Χρησιμοποιώντας το μετρητή δοντιών για να τοποθετήσετε σωστά τα δόντια τροχίσματος

Διαδικασίες συντήρησης συνέχεια

4. Ακόνισμα δοντιών κόφτη

Το ακονίσμα των δοντιών του καταστροφέα κορμών παράγει σκόνη που είναι επικίνδυνη για ανθρώπους και ζώα. Μην ακονίζετε τα δόντια χωρίς σύστημα συλλογής σκόνης και επαρκή αερισμό. Τα εργαλεία κοπής μπορεί να θραύσουν αν χρησιμοποιηθούν ακατάλληλα. Βεβαιωθείτε ότι χρησιμοποιείτε προστατευτικά καλύμματα και προστασία ματιών κατά το ακόνισμα ή όταν βρίσκεστε κοντά σε διαδικασία ακόνισματος.

Τα δόντια του καταστροφέα κορμών διαθέτουν μια άκρη από καρβίδιο που είναι ασημένια συγκολλημένη σ' έναν ατσάλινο βάθρο. Η άκρη από καρβίδιο είναι αυτή που κόβει τον κορμό. Η άκρη αυτή προστατεύει επίσης το ατσάλι από κάτω της από τη φθορά. Η διατήρηση της αιχμηρότητας του καρβιδίου και η διατήρηση της γωνίας χαλάρωσης στους 10 βαθμούς (δείτε τις Διάσταση Α, Εικόνα 15) θα επιφέρει ένα μηχάνημα που κόβει πιο αποτελεσματικά από ένα μηχάνημα με ακονισμένα δόντια.

Για να ακονίσετε το δόντι σωστά, πρέπει να χρησιμοποιήσετε δύο διαφορετικούς τροχούς: έναν τροχό για το καρβίδιο και έναν άλλο για το ατσάλι. Η διαδικασία για το ακόνισμα των δοντιών είναι η εξής:

i. Χρησιμοποιήστε τον τροχό λείανσης ατσαλιού για να αφαιρέσετε μέρος του ατσαλιού που βρίσκεται κάτω από την άκρη καρβιδίου. Λειάνετε το ατσάλι υπό γωνία 12 μοιρών (δείτε Διάσταση Β, Εικόνα 15).

ii. Χρησιμοποιήστε τον τροχό καρβιδίου για να λειάνετε το καρβίδιο υπό γωνία 10 μοιρών (δείτε Διάσταση Α, Εικόνα 15).

iii. Λειάνετε μέχρι η άκρη του καρβιδίου να μην επικαλύπτεται με το ατσάλι και η κορυφή του καρβιδίου να είναι αιχμηρή.

iv. Τα δόντια μπορούν να ακονιστούν όσο το 3/8 του καρβιδίου παραμένει στην άκρη (δείτε Διάσταση C, Εικόνα 15). Αντικαταστήστε οποιοδήποτε δόντι έχει λιγότερο από 3/8 του καρβιδίου.

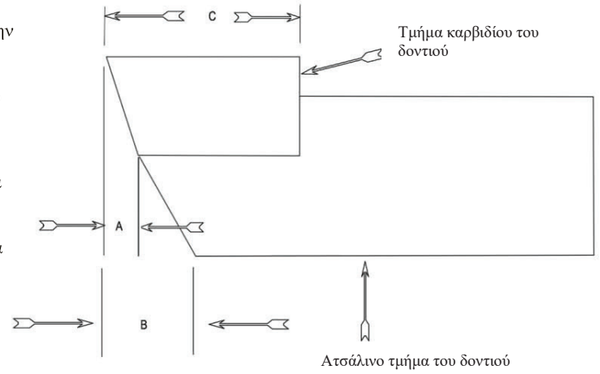

Εικ. 15: Οδηγός για το ακόνισμα των δοντιών τροχίσματος

Μην προσπαθήσετε να ψύξετε το δόντι του καταστροφέα κορμών μετά το ακόνισμα βυθίζοντας το σε νερό. Η βύθιση του καυτού δοντιού σε νερό μπορεί να προκαλέσει ρωγμές στο καρβίδιο.

Διαδικασίες συντήρησης συνέχεια

5 Προσαρμογή του ιμάντα

Μην προχωρήσετε στη ρύθμιση του ιμάντα μετάδοσης κίνησης πριν ο κινητήρας κρυώσει. Μην ρυθμίσετε τον ιμάντα μετάδοσης κίνησης μέχρι ο κινητήρας να έχει απενεργοποιηθεί. Απενεργοποιήστε τον κινητήρα αφαιρώντας το κλειδί από τον διακόπτη και στη συνέχεια αφαιρέστε το καλώδιο του μπουζί και το καλώδιο της μπαταρίας. Βεβαιωθείτε ότι φοράτε τον απαραίτητο εξοπλισμό ατομικής προστασίας.

Αν χρειαστεί να αντικαταστήσετε τον ιμάντα μετάδοσης κίνησης, παρακαλούμε επικοινωνήστε με τον τοπικό σας αντιπρόσωπο για λεπτομέρειες.

Οι νέοι ιμάντες έχουν μια περίοδο "στρώσιμου" και πρέπει να ελέγχονται μετά από 15 ώρες χρήσης.

Λίστα Περιεχομένων

ΟΝΟΜΑΣΙΑ	ΠΟΣΟΤΗΤΑ	ΠΑΡΑΤΗΡΗΣΗ
Καταστροφέας Κορμών		
ΕΓΧΕΙΡΙΔΙΟ ΧΕΙΡΙΣΤΗ ΚΙΝΗΤΗΡΑ		
ΕΓΧΕΙΡΙΔΙΟ ΧΕΙΡΙΣΤΗ ΚΑΤΑΣΤΡΟΦΕΑ ΚΟΡΜΩΝ		

Αρχείο εργασιών συντήρησης/σέρβις

Ημερομηνία	Περιεχόμενο	Υπεύθυνος Συντήρησης	Παρατήρηση

ΠΛΗΡΟΦΟΡΙΕΣ ΣΧΕΤΙΚΑ ΜΕ ΤΑ ΑΥΤΟΚΟΛΛΗΤΑ ΑΣΦΑΛΕΙΑΣ

Παρακάτω θα βρείτε τα αυτοκόλλητα που είναι διαθέσιμα για επαναπαραγγελία, προκειμένου να διευκολυνθεί η συντήρηση. Όλα τα αυτοκόλλητα είναι διαθέσιμα για αντικατάσταση, εκτός από αυτά που περιέχουν τον σειριακό αριθμό της μονάδας, καθώς κάθε αριθμός χρησιμεύει ως μοναδικός αναγνωριστικός κωδικός για σκοπούς εγγύησης και υποστήριξης.

Αν έχετε οποιεσδήποτε απορίες, παρακαλούμε μη διστάσετε να επικοινωνήσετε με τον τοπικό εξουσιοδοτημένο αντιπρόσωπο της Weibang για περαιτέρω βοήθεια.

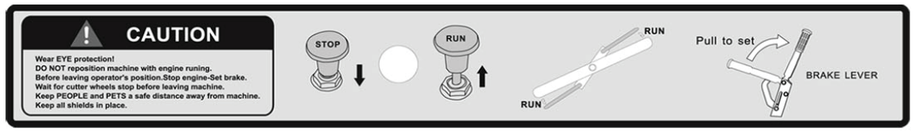

ΛΕΙΤΟΥΡΓΙΑ:
Αρ. εξαρτήματος DSZLP020
Απαιτούμενη ποσότητα: 1 ΤΕΜ

ΧΕΙΡΙΣΤΗΣ:
ΑΡ. ΜΕΡΟΥΣ XYJLP070
Απαιτούμενη ποσότητα = 1 ΤΕΜ

ΡΕΖΕΡΒΟΥΑΡ ΚΑΥΣΙΜΟΥ
ΑΡ. ΜΕΡΟΥΣ L0106040Z
Απαιτούμενη ποσότητα =1 ΤΕΜ

ΠΡΟΣΤΑΤΕΥΤΙΚΟ ΙΜΑΝΤΑ
ΑΡ. ΜΕΡΟΥΣ L0203000Z
Απαιτούμενη ποσότητα = 1 ΤΕΜ

ΠΡΟΕΙΔΟΠΟΙΗΣΗ
ΑΡ. ΜΕΡΟΥΣ L0203000Z
Απαιτούμενη ποσότητα =1 ΤΕΜ

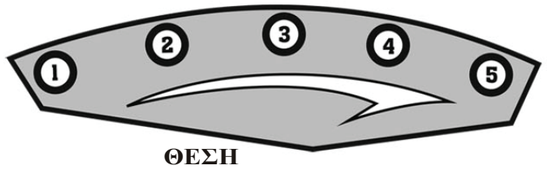

ΘΕΣΗ
ΑΡ. ΜΕΡΟΥΣ DSZLP010
Απαιτούμενη ποσότητα = 1 ΤΕΜ

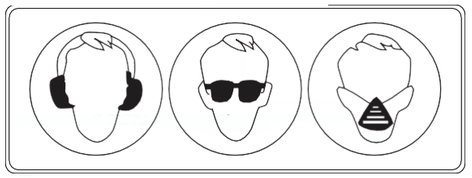

ΠΡΟΣΤΑΣΙΑ
ΑΡ. ΜΕΡΟΥΣ XYJLP050
Απαιτούμενη ποσότητα = 1 ΤΕΜ

Λογότυπο:
Αρ. Μέρους L0401050
Απαιτούμενη ποσότητα = 1 ΤΕΜ

WEIBANG®

Δήλωση Εγγύησης της WEIBANG

Η WEIBANG GARDEN MACHINE COMPANY LIMITED εγγυάται ότι όλοι οι καταστροφείς κορμών WEIBANG δεν παρουσιάζουν ελαττώματα κατασκευής σε υλικά και κατασκευή για μια περίοδο 1 έτους από την ημερομηνία αγοράς. Αυτή η εγγύηση δεν καλύπτει τον κινητήρα (παρακαλούμε ανατρέξτε στο συνοδευτικό εγχειρίδιο του κινητήρα για λεπτομέρειες) και οποιαδήποτε κανονική φθορά και/ή εξαρτήματα που φθείρονται και χρειάζονται αλλαγή, όπως, μεταξύ άλλων σε λεπίδες, ροδέλες, συμπλέκτες, επένδυση συμπλέκτη, ιμάντες κίνησης και καλώδια γκαζιού. Όλα τα εξαρτήματα φυσιολογικής φθοράς και/ή εξαρτήματα κατανάλωσης καλύπτονται για ελαττώματα κατασκευής για μια περίοδο τριάντα (30) ημερών από την ημερομηνία αγοράς.

Περίληψη εγγύησης Weibang	**Προστασία**
1. Μονάδα Επαγγελματικού Καταστροφέα Κορμών WEIBANG	1 έτος για ανταλλακτικά και εργασία
2. Ιμάντας και ελαστικά	90 ημέρες για ανταλλακτικά και εργασία
3. Μέρη ή αναλώσιμα εξαρτήματα WEIBANG φυσιολογικής φθοράς	30 ημέρες για ανταλλακτικά και εργασία
4. Κινητήρας	Συμβουλευτείτε τον κατασκευαστή του κινητήρα

Για να υποβάλετε αξίωση εγγύησης εντός αυτής της χρονικής περιόδου, παρακαλούμε επικοινωνήστε με τον τοπικό αντιπρόσωπο της WEIBANG ή με τον εξουσιοδοτημένο εθνικό διανομέα της WEIBANG, ο οποίος θα σας ενημερώσει για την εγκυρότητα και τη διαδικασία αξίωσης. Μόλις η αξίωση γίνει αποδεκτή, αν χρειαστεί, η μονάδα και/ή τα ανταλλακτικά θα πρέπει να αποσταλούν στο καθορισμένο Εξουσιοδοτημένο Κέντρο Σέρβις, με έξοδα του πελάτη. Βεβαιωθείτε ότι έχετε συσκευάσει σωστά τη μονάδα και τα ανταλλακτικά σε ασφαλή συσκευασία. Η ζημιά κατά τη μεταφορά δεν καλύπτεται από αυτήν την εγγύηση.

Οι εγγυήσεις που αναφέρονται σε αυτό το έγγραφο παύουν να ισχύουν αν οι επισκευές επιχειρηθούν από οποιονδήποτε άλλο εκτός από Εξουσιοδοτημένο Κέντρο Σέρβις ή τον εξουσιοδοτημένο εθνικό διανομέα της WEIBANG, ή αν η μονάδα έχει τροποποιηθεί με οποιονδήποτε τρόπο από τον αρχικό σχεδιασμό του εργοστασίου. Αυτή η εγγύηση υπόκειται αυστηρά στη συμμόρφωση του πελάτη με όλες τις προφυλάξεις και οδηγίες που περιλαμβάνονται στο παρόν εγχειρίδιο και εξαιρεί οποιεσδήποτε αξιώσεις προκύπτουν από κακή χρήση, αμέλεια, ατύχημα και φυσιολογική φθορά. Αυτή η εγγύηση δεν μεταβιβάζεται.

Yangzhou Weibang Garden Machine Company Limited
Hanjiang Industrial Park Yangzhou, Jiangsu, ΛΑΪΚΗ ΔΗΜΟΚΡΑΤΙΑ ΤΗΣ ΚΙΝΑΣ
Τηλ:+86-514-87849959,+86-514-87849975 Φαξ:+86-514-87849938
Στείλτε ερωτήσεις και σχόλια μέσω email στη διεύθυνση:
Sale@weibang.com
Επισκεφθείτε την ιστοσελίδα μας:www.weibang.com

ΔΗΛΩΣΗ ΣΥΜΜΟΡΦΩΣΗΣ

Επωνυμία του κατασκευαστή: Yangzhou Weibang Garden Machine Company Limited

πλήρης διεύθυνση του κατασκευαστή: Hanjiang Industrial Park, Yangzhou City, Jiangsu Province 225127, Λαϊκή Δημοκρατία της Κίνας

όνομα και διεύθυνση του ατόμου (που είναι εγκατεστημένο στην Ε.Ε.) που συνέταξε τον τεχνικό φάκελο: Cristoph Meyer, Bochstrar..e 1, D23569 Lubeck, Γερμανία

Δηλώνουμε ότι το μηχάνημα :

ονομασία προϊόντος: καταστροφέας κορμών

εμπορική ονομασία: καταστροφέας κορμών

χρήση: για αφαίρεση κορμών

μοντέλο: WBSG13H

Τύπος: Βενζινοκίνητο

Αριθμός σειράς: WSG13H000N19*******

Επίπεδο θορύβου στο αυτί, LPA: 90,9 dB(A), K=2,5 dB(A),

Εγγυημένη, LwA: 106 dB(A)

Δόνηση, ah: 8,6 m/s^2.K=1,5 m/s^2 πληροί όλες τις σχετικές διατάξεις των Οδηγιών

2006/42/ΕΚ, 2014/30/ΕΕ

έχει δοκιμαστεί σύμφωνα με τα παρακάτω πρότυπα

EN ISO 12100:2010, EN 474-1+A5:2018, EN 474-10+A1:2009

τόπος και ημερομηνία της δήλωσης: Yangzhou, Λαϊκή Δημοκρατία της Κίνας 2024-07

υπογραφή του ατόμου:

Ju Sucheng

(Γενικός Διευθυντής)

ΕΓΓΥΗΣΗ ΤΗΣ WEIBANG

Για τον Πελάτη

Συγχαρητήρια για την επιλογή ενός προϊόντος WEIBANG για να καλύψει όλες τις απαιτητικές ανάγκες σας στον χώρο εργασίας! Παρακαλούμε φυλάξτε το πρωτότυπο τιμολόγιο αγοράς αυτής της μονάδας σε ασφαλές μέρος. Για να αξιοποιήσετε την εγγύηση του προϊόντος WEIBANG, θα χρειαστεί να προσκομίσετε αντίγραφο του τιμολογίου για να επιβεβαιώσετε την κατάσταση της εγγύησης.

Η καταγραφή του προϊόντος είναι ένα σημαντικό βήμα για να απολαύσετε το νέο σας προϊόν WEIBANG! Αν και η καταγραφή δεν είναι απαραίτητη για την εγγύηση του κατασκευαστή μας, προσφέρει πολλά οφέλη. Μέσω της καταγραφής, διευκολύνεται η εξυπηρέτηση εγγύησης και η ενημέρωση σας για τυχόν ενημερώσεις, αλλαγές ή συμβουλές σχετικά με το προϊόν σας. Συμπληρώστε την Κάρτα Εγγραφής Εγγύησης και αποστείλετε τη μέσω φαξ στο _____ ή ταχυδρομήστε την στη διεύθυνση που αναφέρεται στην πίσω πλευρά αυτής της κάρτας εντός 14 ημερών.

Προστασία Δεδομένων: Τα δεδομένα σας θα φυλάσσονται και θα χρησιμοποιούνται από την WEIBANG και τους εξουσιοδοτημένους αντιπροσώπους της μόνο για σκοπούς διαχείρισης εγγύησης και προωθητικού υλικού. Η WEIBANG δεν θα προωθήσει αυτά τα δεδομένα σε τρίτους.

Εάν δεν επιθυμείτε να λαμβάνετε προωθητικές πληροφορίες, παρακαλούμε να επισημάνετε το κουτί.□

Πληροφορίες Εγγραφής Εγγύησης			
Α.Πληροφορίες ιδιοκτησίας			
Όνομα ιδιοκτήτη:			
Διεύθυνση ιδιοκτήτη:			
Ταχυδρομικός κώδικας:		Χώρα:	
Β.Πληροφορίες μηχανήματος			
Ημερομηνία αγοράς:			
Μοντέλο μηχανήματος:			
Σειριακός αριθμός μηχανήματος:			
Γ. Ενημέρωση πληροφοριών προϊόντος			
Μπορούμε να επικοινωνήσουμε μαζί σας για τυχόν νέα σχετικά με το προϊόν;			
Με ποιον πρέπει να επικοινωνήσουμε;			
Τηλέφωνο επικοινωνίας:			
Φαξ επικοινωνίας:			
E-Mail επικοινωνίας:			
Ποια είναι η προτιμώμενη μέθοδος επικοινωνίας;			
Δ. Υπογραφή			
Όνομα/διεύθυνση αντιπροσώπου		Υπογραφή	
Πελάτες: Η υπογραφή μου επιβεβαιώνει ότι έχω λάβει τις οδηγίες λειτουργίας που προορίζονται για τη συσκευή, τις οδηγίες και τη συσκευή χωρίς εμφανή ελαττώματα.		Υπογραφή	

ΣΗΜΕΙΩΣΕΙΣ

ΕΓΓΥΗΣΗ ΤΗΣ WEIBANG

Για τον αντιπρόσωπο μας

Συγχαρητήρια για την επιλογή ενός προϊόντος WEIBANG για να καλύψει όλες τις απαιτητικές ανάγκες σας στον χώρο εργασίας! Παρακαλούμε φυλάξτε το πρωτότυπο τιμολόγιο αγοράς αυτής της μονάδας σε ασφαλές μέρος. Για να αξιοποιήσετε την εγγύηση του προϊόντος WEIBANG, θα χρειαστεί να προσκομίσετε αντίγραφο του τιμολογίου για να επιβεβαιώσετε την κατάσταση της εγγύησης.

Η καταγραφή του προϊόντος είναι ένα σημαντικό βήμα για να απολαύσετε το νέο σας προϊόν WEIBANG! Αν και η καταγραφή δεν είναι απαραίτητη για την εγγύηση του κατασκευαστή μας, προσφέρει πολλά οφέλη. Μέσω της καταγραφής, διευκολύνεται η εξυπηρέτηση εγγύησης και η ενημέρωση σας για τυχόν ενημερώσεις, αλλαγές ή συμβουλές σχετικά με το προϊόν σας. Συμπληρώστε την Κάρτα Εγγραφής Εγγύησης και αποστείλετε τη μέσω φαξ στο _____ ή ταχυδρομήστε την στη διεύθυνση που αναφέρεται στην πίσω πλευρά αυτής της κάρτας εντός 14 ημερών.

Προστασία Δεδομένων: Τα δεδομένα σας θα φυλάσσονται και θα χρησιμοποιούνται από την WEIBANG και τους εξουσιοδοτημένους αντιπροσώπους της μόνο για σκοπούς διαχείρισης εγγύησης και προωθητικού υλικού. Η WEIBANG δεν θα προωθήσει αυτά τα δεδομένα σε τρίτους.

Εάν δεν επιθυμείτε να λαμβάνετε προωθητικές πληροφορίες, παρακαλούμε να επισημάνετε το κουτί.□

Πληροφορίες Εγγραφής Εγγύησης			
Α.Πληροφορίες ιδιοκτησίας			
Όνομα ιδιοκτήτη:			
Διεύθυνση ιδιοκτήτη:			
Ταχυδρομικός κώδικας:		Χώρα:	
Β.Πληροφορίες μηχανήματος			
Ημερομηνία αγοράς:			
Μοντέλο μηχανήματος:			
Σειριακός αριθμός μηχανήματος:			
Γ. Ενημέρωση πληροφοριών προϊόντος			
Μπορούμε να επικοινωνήσουμε μαζί σας για τυχόν νέα σχετικά με το προϊόν;			
Με ποιον πρέπει να επικοινωνήσουμε;			
Τηλέφωνο επικοινωνίας:			
Φαξ επικοινωνίας:			
E-Mail επικοινωνίας:			
Ποια είναι η προτιμώμενη μέθοδος επικοινωνίας;			
Δ. Υπογραφή			
Όνομα/διεύθυνση αντιπροσώπου		Υπογραφή	
Πελάτες: Η υπογραφή μου επιβεβαιώνει ότι έχω λάβει τις οδηγίες λειτουργίας που προορίζονται για τη συσκευή, τις οδηγίες και τη συσκευή χωρίς εμφανή ελαττώματα.		Υπογραφή	

ΕΛ

Διπλώστε κατά μήκος της διακεκομμένης γραμμής

Τοποθετήστε τη σφραγίδα εδώ

ΥΠΟΨΗ: ΤΜΗΜΑ ΣΕΡΒΙΣ

Διπλώστε κατά μήκος της διακεκομμένης γραμμής

M1301010