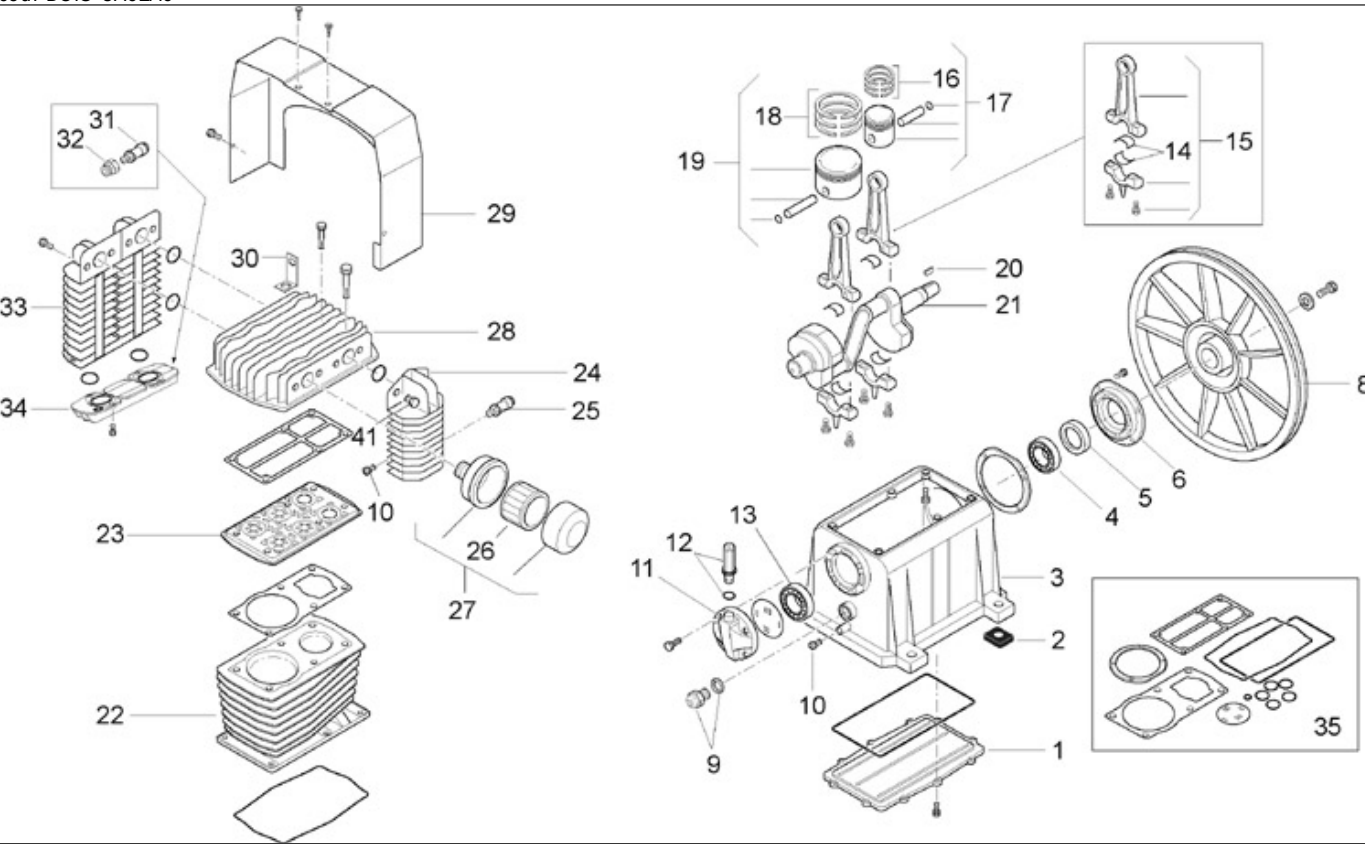
31
32
29
30
33
28
24
34
25
41
10
23
26
27
22
16
17
18
19
15
14
20
21
8
6
5
4
13
12
11
3
2
10
9
1
35